«Реконструкция участка автомобильной дороги 46 ОП РЗ 46К-1151 «Звенигород-Колюбакино-Нестерово» путем строительства автодорожного путепровода взамен регулируемого ж/д переезда 189 км пк 2 1-й категории (ж/д участок Икша – Бекасово-Сортировочная, перегон пл. Дюдьково-пл.190км) на Большом кольце МЖД. Переезд расположен западнее города Звенигород в селе Саввинская Слобода (Одинцовский район) на автодороге 46 ОП РЗ 46К-1151 «Звенигород-Колюбакино-Нестерово»

ПРОЕКТ ПРОИЗВОДСТВА РАБОТ
по консервации объекта:
«Реконструкция участка автомобильной дороги 46 ОП РЗ 46К-1151 «Звенигород-Колюбакино-Нестерово» путем строительства автодорожного путепровода взамен регулируемого ж/д переезда 189 км пк 2 1-й категории (ж/д участок Икша – Бекасово-Сортировочная, перегон пл. Дюдьково-пл.190км) на Большом кольце МЖД. Переезд расположен западнее города Звенигород в селе Саввинская Слобода (Одинцовский район) на автодороге 46 ОП РЗ 46К-1151 «Звенигород-Колюбакино-Нестерово»

2020 г.

Экземпляр технического заказчика

«Реконструкция участка автомобильной дороги 46 ОП РЗ 46К-1151 «Звенигород-Колюбакино-Нестерово» путем строительства автодорожного путепровода взамен регулируемого ж/д переезда 189 км пк 2 1-й категории (ж/д участок Икша – Бекасово-Сортировочная, перегон пл. Дюдьково-пл.190км) на Большом кольце МЖД. Переезд расположен западнее города Звенигород в селе Саввинская Слобода (Одинцовский район) на автодороге 46 ОП РЗ 46К-1151 «Звенигород-Колюбакино-Нестерово»

Утверждаю
Директор
ООО «Уваровская ПМК-22»
_____Кутлунин Н.И.
«___»_____ 2020 г.

ПРОЕКТ ПРОИЗВОДСТВА РАБОТ

по консервации объекта:

«Реконструкция участка автомобильной дороги 46 ОП РЗ 46К-1151 «Звенигород-Колюбакино-Нестерово» путем строительства автодорожного путепровода взамен регулируемого ж/д переезда 189 км пк 2 1-й категории (ж/д участок Икша – Бекасово-Сортировочная, перегон пл. Дюдьково-пл.190км) на Большом кольце МЖД. Переезд расположен западнее города Звенигород в селе Саввинская Слобода (Одинцовский район) на автодороге 46 ОП РЗ 46К-1151 «Звенигород-Колюбакино-Нестерово»

Выполнил: **Лукьянов Е.М.**

2020 г.

Содержание

№ п/п	Наименование	Лист
	Текстовая часть	
1	Пояснительная записка	
2	Введение	
3	Общее положение	
4	Последовательность выполнения основных работ	
	Графическая часть	
5	Крепление котлованов промежуточных опор	
6	Технология сооружения опор	
7	Схема расположения опор	
8	Технологическая схема консервации и обратной засыпки опоры ОК1	
9	Технологическая схема консервации и обратной засыпки опоры ОП2	
10	Технологическая схема консервации и обратной засыпки опоры ОП3	
11	Технологическая схема консервации и обратной засыпки опоры ОП4	
12	Технологическая схема консервации и обратной засыпки опоры ОК5	
13	Промежуточные сваи на опоре ОК1	
14	Промежуточные сваи на опоре ОП2	
15	Промежуточные сваи на опоре ОП3	
16	Промежуточные сваи на опоре ОП4	
17	Промежуточные сваи на опоре ОК5	
18	Устройство ростверка монолитного РМ1 на опоре ОК1 и ОК5	
19	Устройство стоек монолитных СМ на опоре ОК1 и ОК5	
20	Исполнительная схема разработки котлована для монтажа ростверка РМ1 опоры ОК1	
21	Исполнительная схема планово-высотного положения свай после срубки на проектную отметку опора ОК1	
22	Исполнительная схема разработки котлована под опору ОП4	

23	Исполнительная схема фактического положения свай мостовых С-8-35Т3, из бетона В25, после срубки на ОП4	
24	Исполнительная схема разработки котлована под опору ОК5	
25	Исполнительная схема планово-высотного положения свай после срубки на проектную отметку опора ОК5	
26	Исполнительная схема бетонирование РМ5 ростверка монолитного В25, на опоре ОК5	
27	Исполнительная схема бетонирование стоек СМ5 опоры ОК5	

Пояснительная записка.

Введение.

Проект производства работ по консервации объекта: «Реконструкция участка автомобильной дороги 46 ОП РЗ 46К-1151 «Звенигород-Колюбакино-Нестерово» путем строительства автодорожного путепровода взамен регулируемого ж/д переезда 189 км пк 2 1-й категории (ж/д участок Икша – Бекасово-Сортировочная, перегон пл. Дюдьково-пл.190км) на Большом кольце МЖД. Переезд расположен западнее города Звенигород в селе Саввинская Слобода (Одинцовский район) на автодороге 46 ОП РЗ 46К-1151 «Звенигород-Колюбакино-Нестерово» (далее Объект) выполнен на основании следующих документов:

1. Распоряжение №Р55/2 от 02.03.2020 года о прекращении действия разрешения на строительство № RU50-20-15320-2020 Министерства жилищной политики Московской области;
2. Предостережение о недопустимости нарушения обязательных требований, утверждённое первым заместителем начальника Главного управления государственного строительного надзора Московской области Т.М. Алборовым;
3. Письмо из Администрации Одинцовского городского округа Московской области о консервации объекта.

В связи с массовыми протестами жителей Министерством жилищной политики Московской области было принято решение о прекращении действия разрешения на строительство № RU50-20-15320-2020, согласно Распоряжение №Р55/2 от 02.03.2020 года.

Так как железная дорога является зоной повышенной опасности, а также работы по устройству железобетонных опор (ОП3.1 и ОП4) проходили вблизи существующего кладбища, необходимо выполнить ряд мероприятий по консервации Объекта, с целью безопасности жизнедеятельности граждан так или иначе связанных с вышеуказанными объектами (ж/д и кладбище).

На 02.03.2020 года на Объекте выполнены и предстоит выполнить следующие работы по опорам:

<u>Опора ОК1:</u>

<u>Выполнено:</u>

1. Разработан котлован под забивку свайного фундамента и подъезда техники к опоре;
2. Выполнены работы по забивке свайного фундамента, предварительно выполнены статические и динамические испытания свай;
3. Выполнена срубка свай;

4. Выполнена бетонная подготовка;
5. Частично выполнены работы по армированию ростверка.

Необходимо выполнить:

1. Закончить работы по армированию ростверка;
2. Забетонировать ростверк;
3. Выполнить выпуска из ростверка под стойки;
4. За армировать стойки опоры до высоты уровня поверхности земли;
5. Забетонировать стойки опоры до уровня поверхности земли;
6. Выполнить гидроизоляцию ростверка;
7. Выполнить обратную засыпку ростверка до уровня поверхности земли.

Опора ОП2:

Опора ОП2 состоит из двух отдельных опор ОП2.1 и ОП2.2

Необходимо выполнить:

1. Выполнить подъездную дорогу для разработки котлована и заезда техники, для устройства свайного фундамента;
2. Выполнить мероприятия по водопонижению в районе опор ОП2.1 и ОП2.2;
3. Разработать котлован под забивку свайного фундамента на опорах, с устройством подпорной стенки;
4. Выполнить работы по забивке свайного фундамента;
5. Выполнить срубку свай;
6. Выполнить бетонную подготовку;
7. Выполнить работы по армированию ростверка;
8. Забетонировать ростверк;
9. Выполнить выпуска из ростверка под стойки;
10. За армировать стойки опоры до высоты уровня поверхности земли;
11. Забетонировать стойки опоры до уровня поверхности земли;
12. Выполнить гидроизоляцию ростверка;
13. Выполнить обратную засыпку ростверка до уровня поверхности земли.

Опора ОП3:

Опора ОП3 состоит из двух отдельных опор ОП3.1 и ОП3.2

опора ОП3.1:

Выполнено:

1. Разработан котлован под забивку свайного фундамента и подъезда техники к опоре;
2. Выполнено устройство подпорной стенки;
3. Выполнены работы по частичной забивке свайного фундамента.

Необходимо выполнить:

1. Выполнить работы по забивке свайного фундамента;
2. Выполнить срубку свай;
3. Выполнить бетонную подготовку;
4. Выполнить работы по армированию ростверка;
5. Забетонировать ростверк;
6. Выполнить выпуска из ростверка под стойки;
7. За армировать стойки опоры;
8. Забетонировать стойки опоры;
9. Выполнить гидроизоляцию ростверка;
10. Выполнить обратную засыпку ростверка до уровня поверхности земли.

опора ОП3.2:

Необходимо выполнить:

1. Выполнить подъездную дорогу для разработки котлована и заезда техники, для устройства свайного фундамента;
2. Выполнить мероприятия по водопонижению в районе опоры ОП3.2;
3. Разработать котлован под забивку свайного фундамента на опору, с устройством подпорной стенки;
4. Выполнить работы по забивке свайного фундамента;
5. Выполнить срубку свай;
6. Выполнить бетонную подготовку;
7. Выполнить работы по армированию ростверка;
8. Забетонировать ростверк;
9. Выполнить выпуска из ростверка под стойки;
10. За армировать стойки опоры до высоты уровня поверхности земли;
11. Забетонировать стойки опоры до уровня поверхности земли;
12. Выполнить гидроизоляцию ростверка;
13. Выполнить обратную засыпку ростверка до уровня поверхности земли.

Опора ОП4:

Опора ОП4 состоит из двух отдельных опор ОП4.1 и ОП4.2

Выполнено:

1. Выполнен подъезд техники к опоре;
2. Выполнена подпорная стенка из шпунта;

3. Выполнены работы по частичной забивке свайного фундамента, предварительно выполнены статические испытания свай;
4. Выполнена срубка свай.

Необходимо выполнить:

1. Выполнить работы по забивке свайного фундамента;
2. Выполнить мероприятия по водопонижению в районе опор ОП4.1 и ОП4.2;
3. Разработать котлован под устройство бетонной подготовки и ростверка;
4. Выполнить срубку свай;
5. Выполнить бетонную подготовку;
6. Выполнить работы по армированию ростверка;
7. Забетонировать ростверк;
8. Выполнить выпуска из ростверка под стойки;
9. За армировать стойки опоры до высоты уровня поверхности земли;
10. Забетонировать стойки опоры до уровня поверхности земли;
11. Выполнить гидроизоляцию ростверка;
12. Выполнить обратную засыпку ростверка до уровня поверхности земли.

Опора ОК5:

Выполнено:

1. Разработан котлован под забивку свайного фундамента и подъезда техники к опоре;
2. Выполнены работы по забивке свайного фундамента, предварительно выполнены статические и динамические испытания свай;
3. Выполнена срубка свай;
4. Выполнена бетонная подготовка;
5. Выполнены работы по армированию ростверка;
6. Выполнены работы по бетонированию ростверка;
7. Выполнены работы по устройству выпусков из ростверка под стойки;
8. Выполнены работы по армированию стоек опоры до проектной отметки;
9. Выполнены работы по бетонированию стоек опоры до проектной отметки;
10. Выполнены частично работы по устройству гидроизоляции ростверка.

Необходимо выполнить:

1. Гидроизоляцию ростверка в полном объёме;
2. Выполнить обратную засыпку ростверка до уровня поверхности земли.

Общее положение.

Настоящий Проект производства работ (далее ППР) разработан на выполнение работ по консервации объекта: «Реконструкция участка автомобильной дороги 46 ОП РЗ 46К-1151 «Звенигород-Колюбакино-Нестерово» путем строительства автодорожного путепровода взамен регулируемого ж/д переезда 189 км пк 2 1-й категории (ж/д участок Икша – Бекасово-Сортировочная, перегон пл. Дюдьково-пл.190км) на Большом кольце МЖД. Переезд расположен западнее города Звенигород в селе Саввинская Слобода (Одинцовский район) на автодороге 46 ОП РЗ 46К-1151 «Звенигород-Колюбакино-Нестерово», с целью обеспечения безопасности на участке ранее находившимся под производством строительно-монтажных работ.

Положение настоящего ППР по консервации Объекта разработаны на основании проектной и рабочей документации, а так же в соответствии с требованиями следующих нормативно-технических документов:

–СП 46.13330.2012 Мосты и трубы. Актуализированная редакция СНиП 3.06.04-91

–СП 45.13330.2017 "Земляные сооружения, основания, фундаменты"

–СП 48.13330.2011 «Организация строительства»;

–СП 24.13330.2011 Свайные фундаменты;

–СП 70.13330.2012 «Несущие и ограждающие конструкции».

Производство строительно-монтажных работ вести в соответствии с настоящим ППР по консервации Объекта.

Сооружение возводимых конструкций и применение конструктивных материалов и изделий вести в строгом соответствии с рабочей документацией 209-2019-П-КЖ, разработанной ООО «ТрансИнжПроект».

Последовательность выполнения основных работ

- Подготовительные работы;
- Устройство подъездной дороги для работы сваебойной техники;
- Устройство технологических площадок для работы сваебойной техники при устройстве опор;
- Погружение и извлечение дизель молотом на гусеничном копре шпунта либо иных конструкций для устройства опор;
- Погружение дизель молотом на гусеничном копре вертикальных ж/б свай сечением 35х35 см для устройства опор;
- Устройство монолитного железобетонного ростверка опор в опалубке;

– Устройство монолитных железобетонных стоек опор в опалубке;

– Устройство гидроизоляции ростверка;

– Устройство обратной засыпки.

Все работы должны производится в соответствии с утверждённым графиком производства работ, являющейся неотъемлемой частью ППР по консервации Объекта.

На объекте строительства надлежит:

- Вести Общий журнал работ, специальные журналы по отдельным видам работ, перечень которых устанавливается генподрядчиком по согласованию с субподрядными организациями и заказчиком;

- Составлять Акты освидетельствования скрытых работ, Акты промежуточной приемки ответственных конструкций. Записи в журналах должны контролироваться заказчиком;

- Оформлять другую производственную документацию, предусмотренную строительными нормами и правилами.

- Все скрытые работы подлежат приемке с составлением актов их освидетельствования, которые должны составляться на каждый завершенный процесс, выполненный самостоятельным подразделением исполнителей.

- Освидетельствование скрытых работ и составление акта в случаях, когда последующие работы должны начинаться после перерыва, следует производить непосредственно перед производством последующих работ.

- Запрещается выполнение последующих работ при отсутствии актов освидетельствования предшествующих скрытых работ.

- Отдельные ответственные конструкции по мере их готовности подлежат приемке в процессе строительства с составлением акта промежуточной приемки этих конструкций.

- При возникновении сложных ситуаций акты приемки ответственных конструкций и акты освидетельствование скрытых работ должны составляться с учётом особых указаний и технических условий рабочего проекта.

План расположения
М 1:100

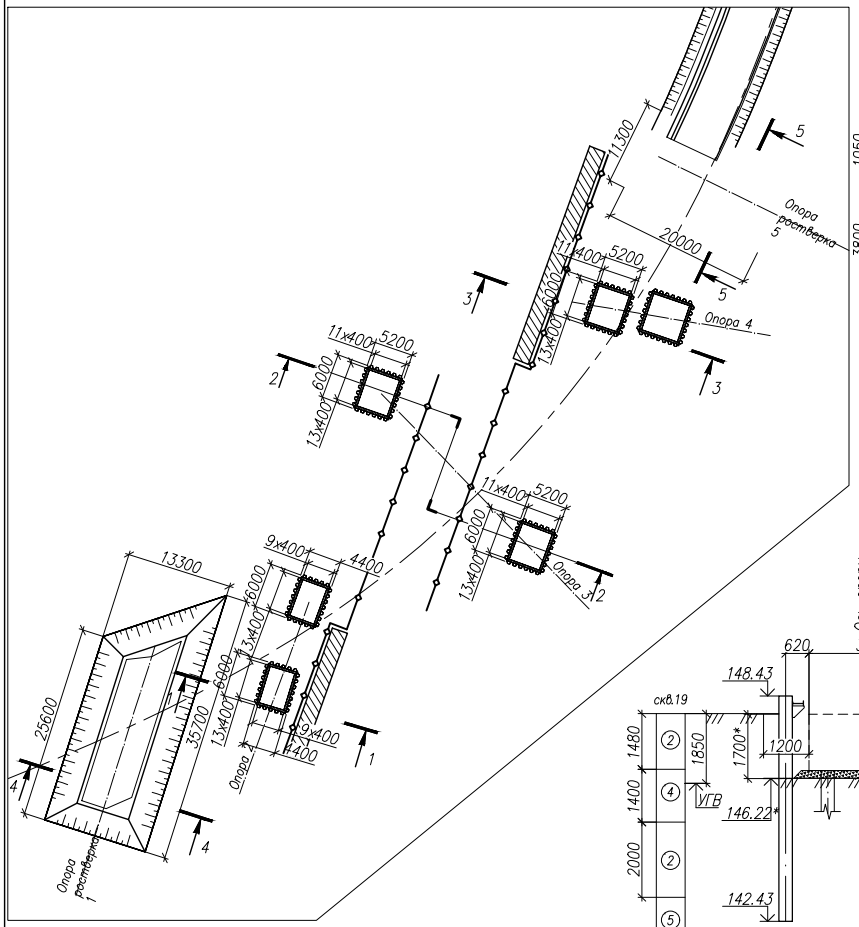

2-2 (М 1:100)

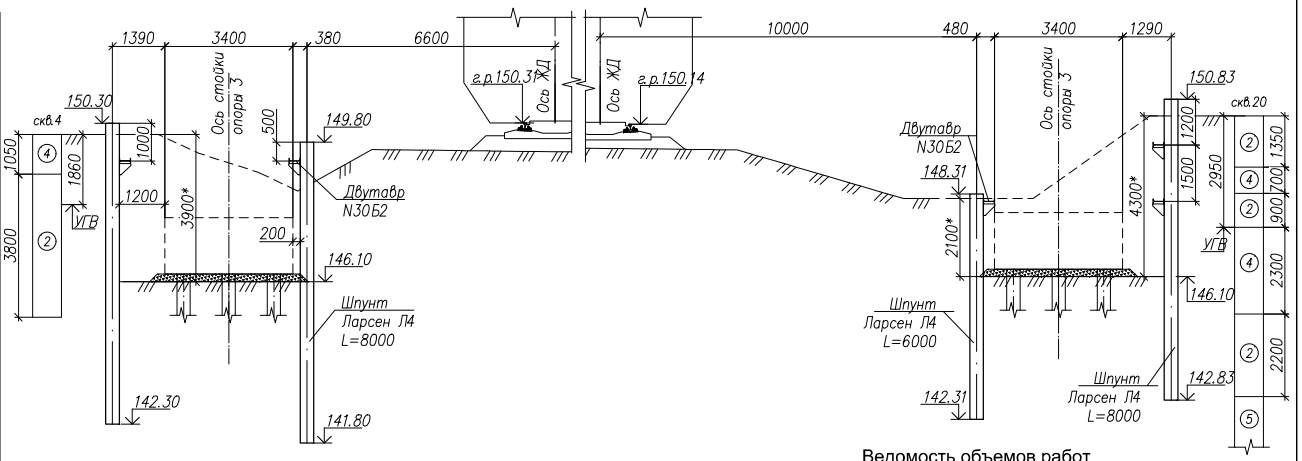

1-1
М 1:100

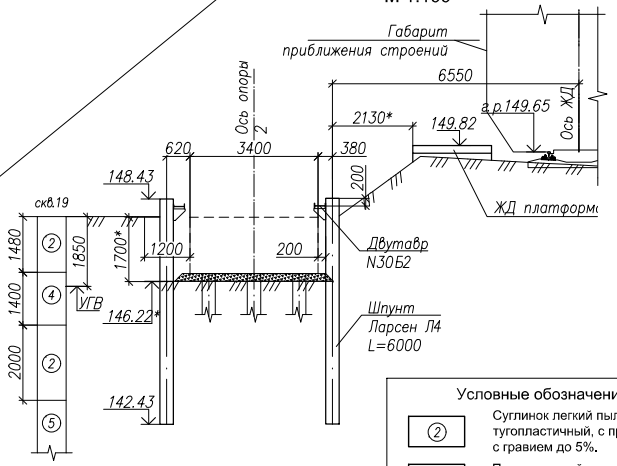

Условные обозначения:

2	Суглинок легкий пылеватый темно-коричневый, тугопластичный, с прослоями песка средней крупности, с гравием до 5%.
4	Песок средней крупности, буровато-коричневый, средней плотности, с включением гальки и гравия 5-10%, насыщенный водой.
5	Суглинок легкий песчанистый светло-коричневый, полутвердый, с галькой и гравием 10-15%, с прослойками песка влажного и насыщенного водой, с гл. 9,8 м - с гравием и галькой 15-20%.

Ведомость объемов работ

NN	Наименование	Ед.изм.	Кол-во	Примечание
	Опора 5			
1	Разработка грунта 2кат.	м³	1005,0	
2	Засыпка пазух котлована песком ср.крупности	м³	784.3	
	Опора 2			
1	Разработка грунта 2кат.	м³	90.0	
2	Шпунт Ларсен 4, L=6000мм	шт/т	96/42,6	
3	Обвязка (двутавр N30Б2)	т	1.3	
4	Косынки (лист 10)	т	0.1	
5	Засыпка пазух котлована песком ср.крупности	м³	50.7	
	Опора 3			
1	Разработка грунта 2кат.	м³	217.8	
2	Шпунт Ларсен 4, L=6000мм	шт/т	24/10,7	
3	Шпунт Ларсен 4, L=8000мм	шт/т	80/44,7	
4	Обвязка (двутавр N30Б2)	т	1.9	
5	Косынки (лист 10)	т	0.1	
6	Засыпка пазух котлована песком ср.крупности	м³	178.5	
	Опора 4			
1	Разработка грунта 2кат.	м³	157,3	
2	Шпунт Ларсен 4, L=6000мм	шт/т	108/48,0	
3	Обвязка (двутавр N30Б2)	т	1.6	
4	Косынки (лист 10)	т	0.1	
5	Засыпка пазух котлована песком ср.крупности	м³	118.0	
0	Опора 5		0.0	
1	Разработка грунта 2кат.	м³	381.6	
2	Засыпка пазух котлована песком ср.крупности	м³	227.5	

4-4 (М 1:200)

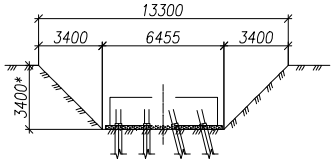

5-5 (М1:200)

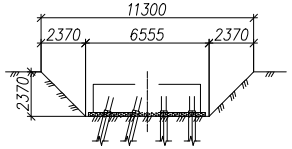

3-3
М 1:100

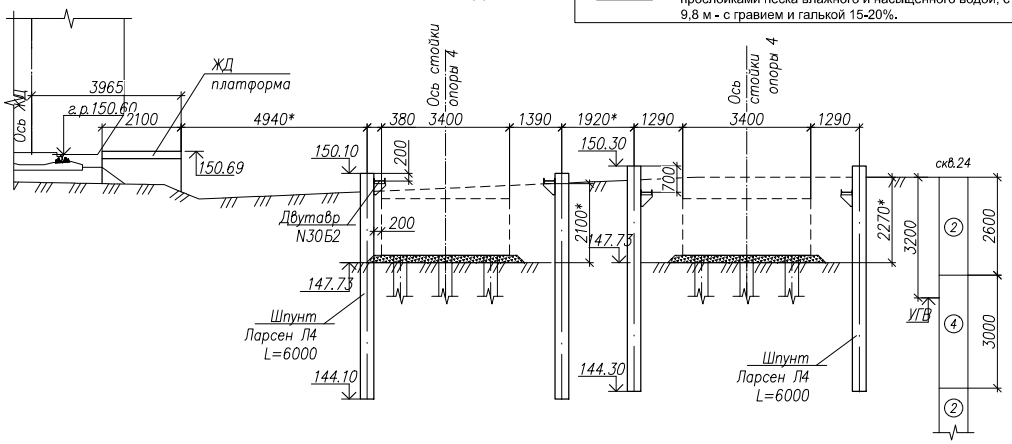

Изм.	Кол.уч.	Лист	Док.	Подпись	Дата	ППР-02-2019-01
						Реконструкция участка автомобильной дороги 46 ОП РЗ 46К-1151 «Звенигород-Колобаково-Нестерово» путем строительства автодорожного путепровода взамен регулируемого ж/д переезда 189 км пк2 I-й категории (ж/д участок Икша - Бекасово-Сортировочная, перегон пл. Дедюхово-пл.190км) на Большом кольце МЖД. Переезд расположен западнее города Звенигорода в селе Саввинская Слобода (Одинцовский район) на автодороге 46 ОП РЗ 46К-1151 «Звенигород-Колобаково-Нестерово»
Проверил		Лобас Д.А.				Стадия: ППР; Лист; Листов
Разработал		Рогов Э.В.				
						Крепление котлованов промежуточных опор
						ООО "Уваровская ПМК-22"

Согласовано

Взамен инв.N

Подпись и дата

Инв.N подл.

Формат А2

1 этап
Погружение шпунта.

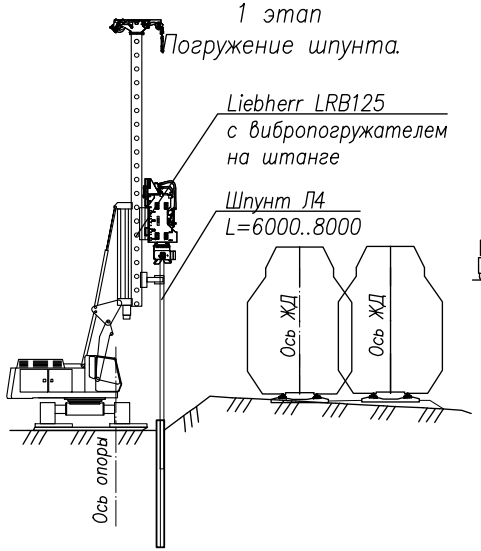

2 этап
Забивка жб свай.

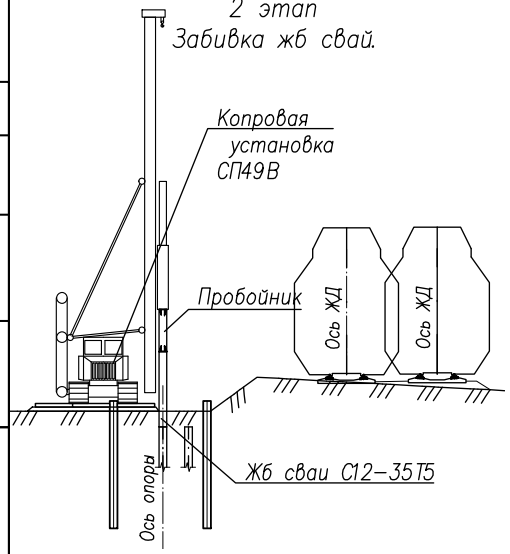

3 этап
Разработка грунта.

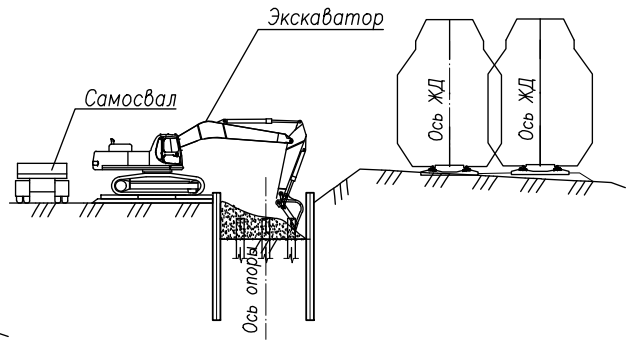

4 этап
Срубка голов свай.
Армирование и бетонирование ростверка.

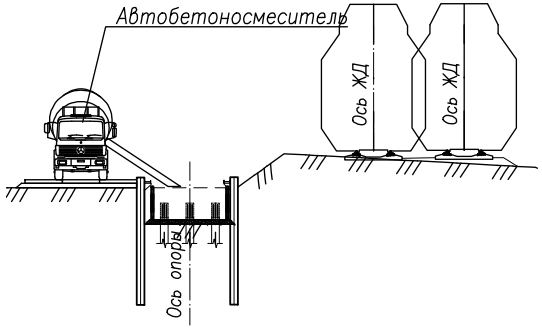

5 этап
Засыпка пазух котлована до верха ростверка.
Извлечение шпунта.

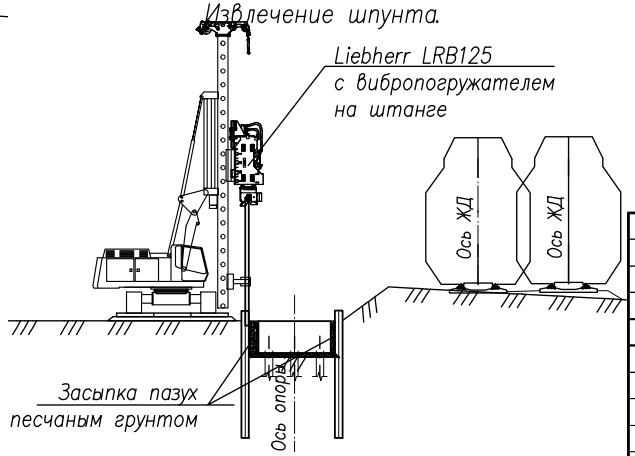

6 этап
Армирование и бетонирование стойки опоры

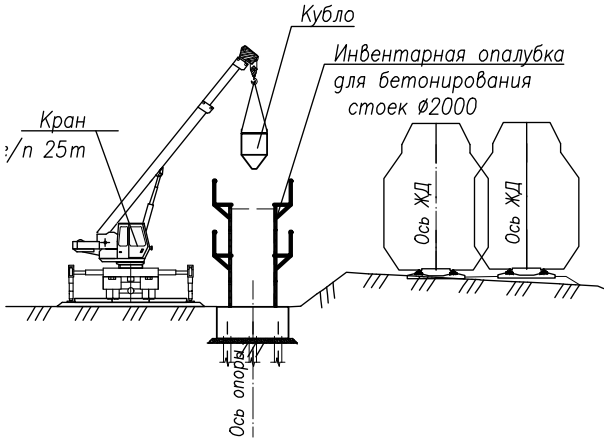

7 этап
Армирование и бетонирование ригеля

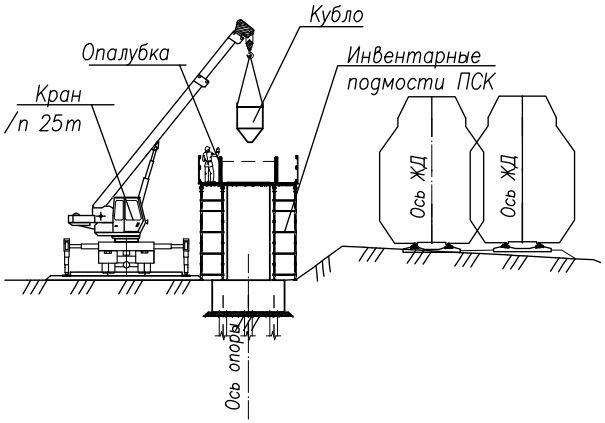

Согласовано	
Взамен инв.N	
Подпись и дата	
Инв.N подл.	

Кол.уч.	Лист	Док.	Подпись	Дата
Проверил	Лобас Д.А.			
Разработал	Рогов Э.В.			

ППР-02-2019-01

Реконструкция участка автомобильной дороги 46 ОП РЗ 46К-1151 «Звенигород-Колюбакино-Нестерово» путем строительства автодорожного путепровода взамен регулируемого ж/д переезда 189 км пк2 1-й категории (ж/д участок Икша - Бекасово-Сортировочная, перегон пл. Дюдьково-пл.190км) на Большом кольце МЖД. Переезд расположен западнее города Звенигород в селе Саввинская Слобода (Одинцовский район) на автодороге 46 ОП РЗ 46К-1151 «Звенигород-Колюбакино-Нестерово»

Стадия	Лист	Листов
ППР		

Технология сооружения опор

ООО "Уваровская ПМК-22"

Формат А3

План расположения опор путепровода. Масштаб 1:500

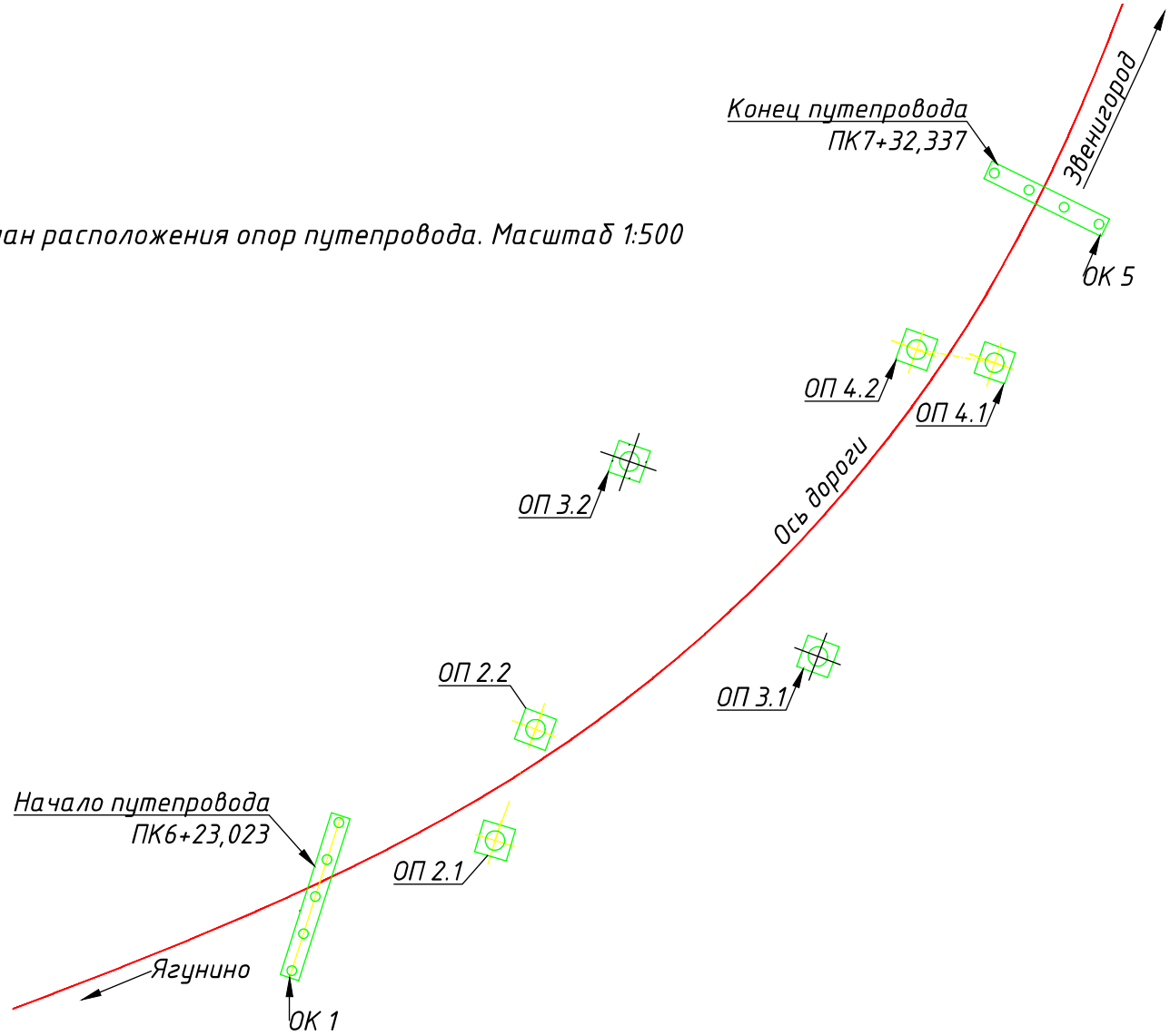

Изм.	Кол. уч.	Лист	№ док.	Подп.	Дата	ППР-02-2019-01
						Реконструкция участка автомобильной дороги 46 ОП РЗ 46К-1151 "Звенигород-Колюбакино-Нестерово"
разработал		Щелконогов				Путепровод
проверил		Шумаков				Стадия: ППР; Лист; Листов
						Схема расположения опор
						ООО "Уваровская ПМК-22"

Согласовано

Взам. инв. №

Подпись и дата

Инв. № подл.

Формат А3

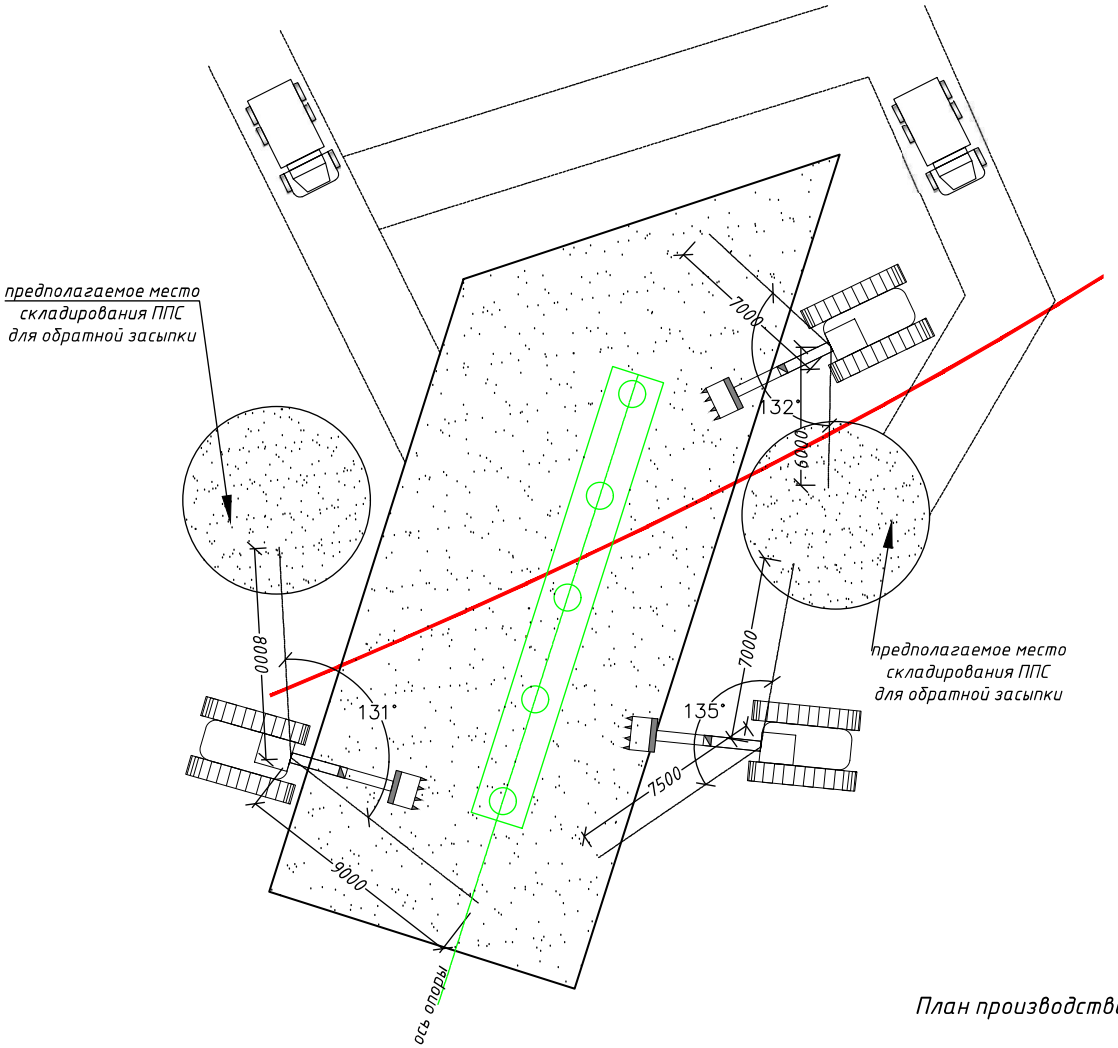

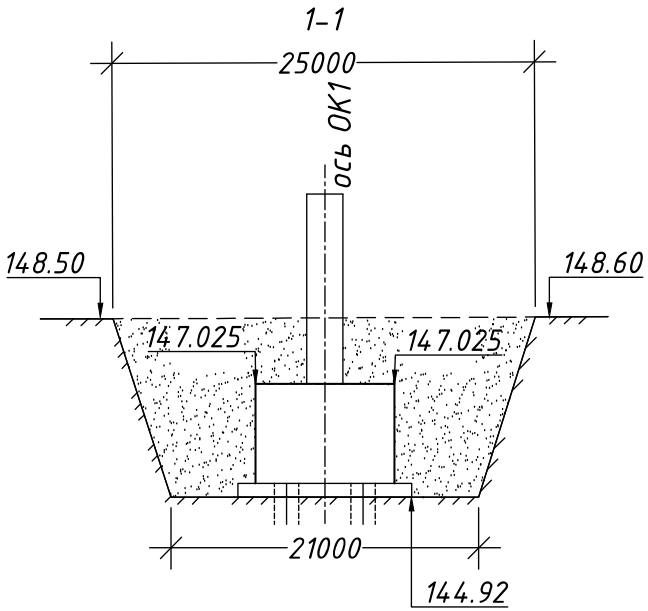

План производства работ по обратной засыпке и консервации ОК 1. Масштаб 1:250

Примечание:
*Работы по обратной засыпке производить при помощи экскаватора гидравлического гусеничного ЕК270-03 с длинной рукояти-10 м. В местах, которых длина рукояти не позволяет дотянуться до места складирования ППС необходимо использовать самосвалы для подвоза ППС.
*ППС в самосвалы грузить при помощи колесного экскаватора ЕК18-20
*Размеры даны в мм., отметки даны в м.

						ППР-02-2019-01		
Изм.	Кол. уч.	Лист	№ док.	Подп.	Дата	Реконструкция участка автомобильной дороги 46 ОП РЗ 46К-1151 "Звенигород-Колюбакино-Нестерово"		
разработал		Щелконогов				Путепровод	Стадия	Лист	Листов
проверил		Шумаков					ППР		
						Технологическая схема консервации и обратной засыпки ОК1	ООО "Уваровская ПМК-22"		

Согласовано

Взам. инв. №

Подпись и дата

Инв. № подл.

Формат А3

План производства работ по обратной засыпке и консервации ОП 4. Масштаб 1:150

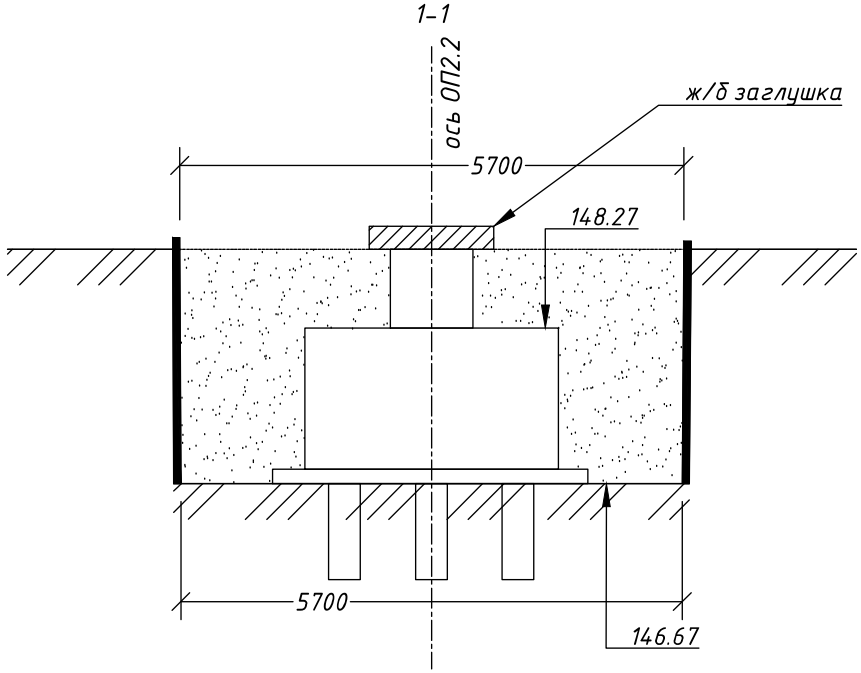

Примечание:
*Работы по обратной засыпке производить при помощи экскаватора гидравлического гусеничного ЕК270-03 с длинной рукояти-10 м. В местах, которых длина рукояти не позволяет дотянуться до места складирования ППС необходимо использовать самосвалы для подвоза ППС.
*ППС в самосвалы грузить при помощи колесного экскаватора ЕК18-20
*Стойки СМ2 забетонировать до отметки выхода из земли и произвести мероприятия по консервации при помощи ж/б изделий;
*Размеры даны в мм., отметки даны в м.

						ППР-02-2019-01		
						Реконструкция участка автомобильной дороги 46 ОП РЗ 46К-1151 "Звенигород-Колюбакино-Нестерово"		
Изм.	Кол. уч.	Лист	№ док.	Подп.	Дата			
разработал		Щелконогов				Путепровод	Стадия	Лист	Листов
проверил		Шумаков					ППР		
						Технологическая схема консервации и обратной засыпки ОП2	ООО "Уваровская ПМК-22"		

Согласовано

Взам. инв. №

Подпись и дата

Инв. № подл.

Формат А3

План производства работ по обратной засыпке и консервации ОП 3. Масштаб 1:150

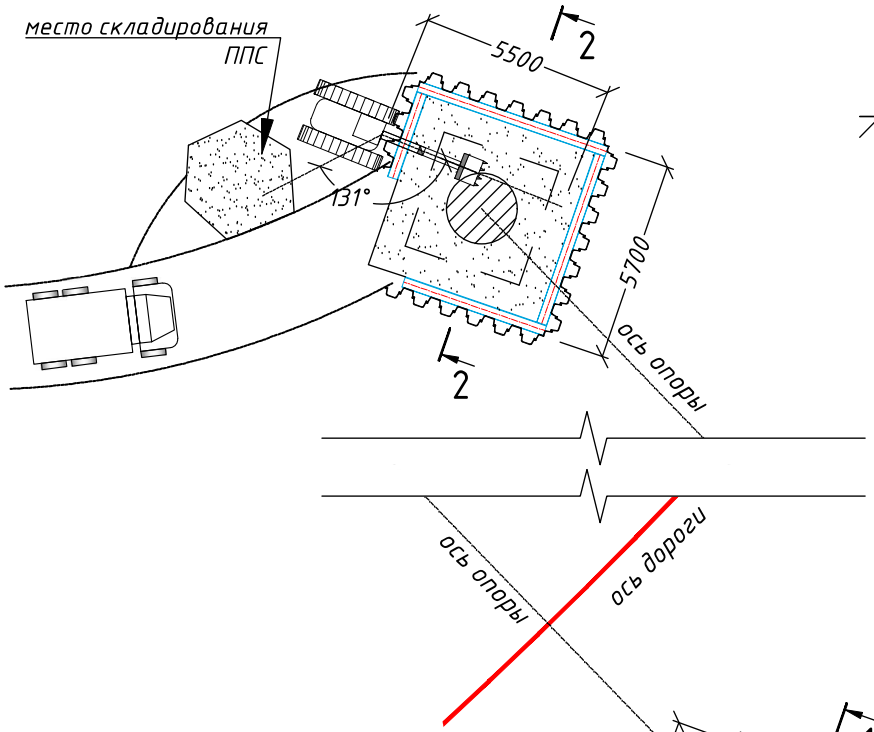

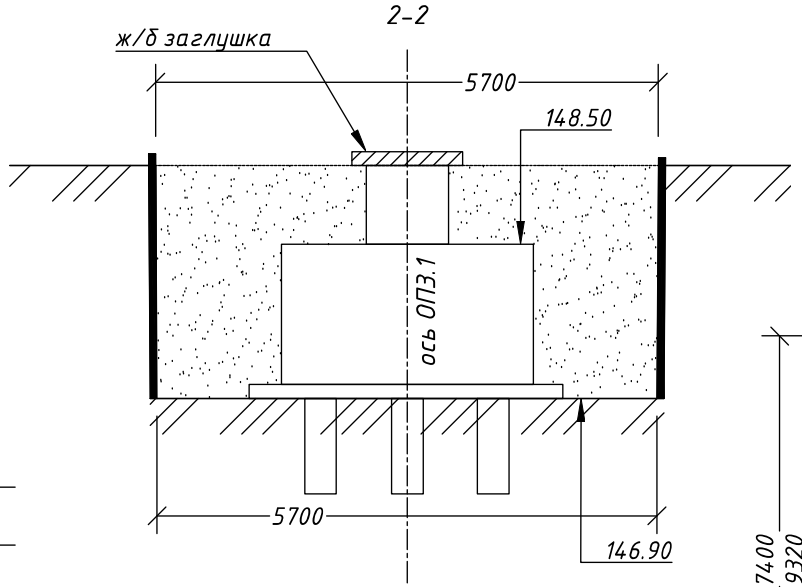

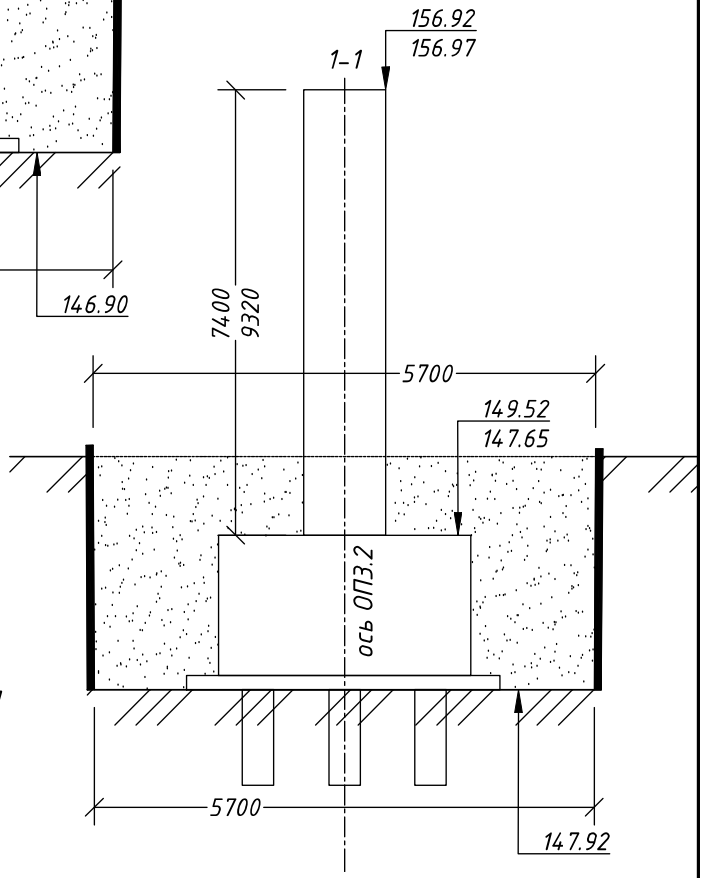

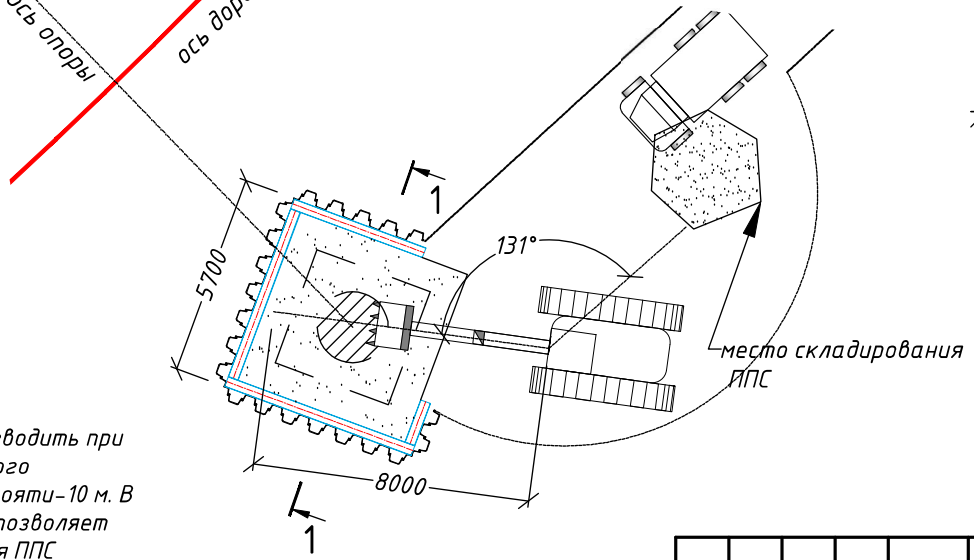

Примечание:
*Работы по обратной засыпке производить при помощи экскаватора гидравлического гусеничного ЕК270-03 с длинной рукояти-10 м. В местах, которых длина рукояти не позволяет дотянуться до места складирования ППС необходимо использовать самосвалы для подвоза ППС.
*ППС в самосвалы грузить при помощи колесного экскаватора ЕК18-20
*Стойки СМЗ забетонировать до отметки выхода из земли и произвести мероприятия по консервации при помощи ж/б изделий;
*Размеры даны в мм., отметки даны в м.

Изм.	Кол. уч.	Лист	№ док.	Подп.	Дата	ППР-02-2019-01
						Реконструкция участка автомобильной дороги 46 ОП РЗ 46К-1151 "Звенигород-Колюбакино-Нестерово"
разработал		Щелконогов				Путепровод — Стадия: ППР; Лист; Листов
проверил		Шумаков				
						Технологическая схема консервации и обратной засыпки ОП3 — ООО "Уваровская ПМК-22"

Согласовано

Взам. инв. №

Подпись и дата

Инв. № подл.

Формат А3

План производства работ по обратной засыпке и консервации ОП 4. Масштаб 1:150

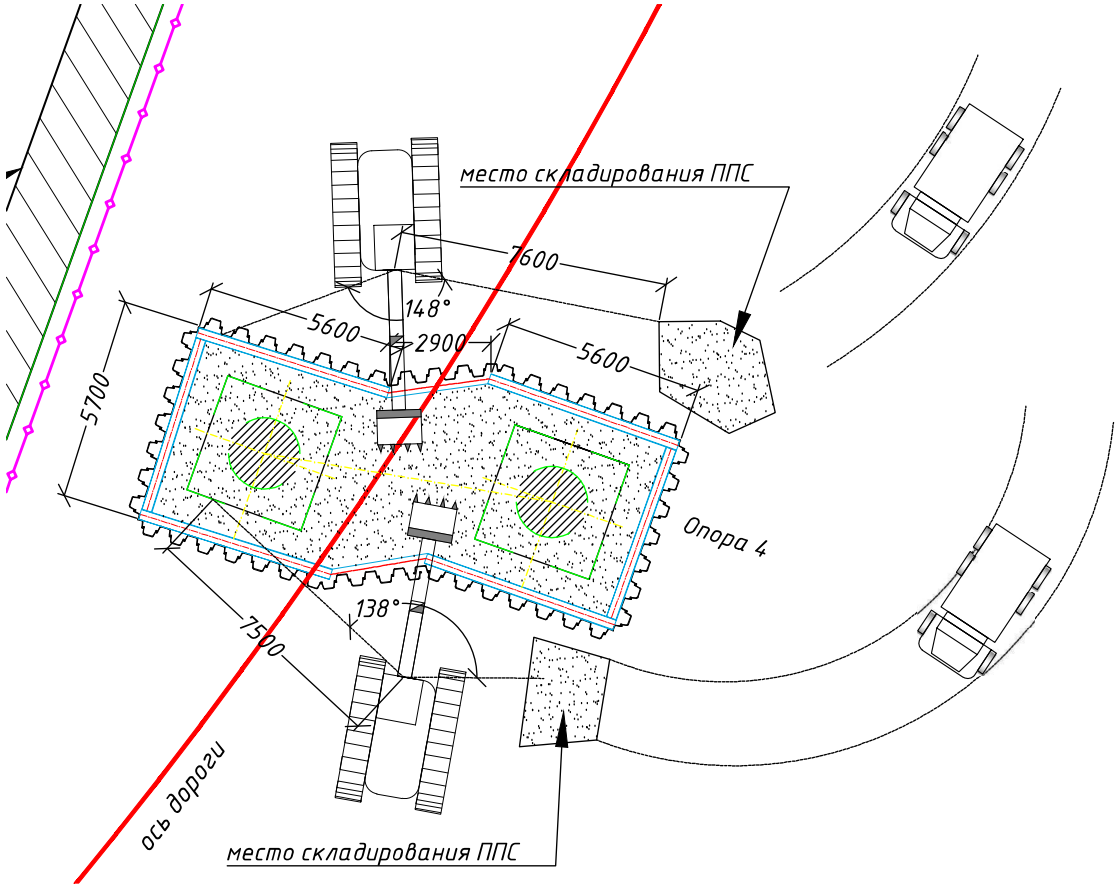

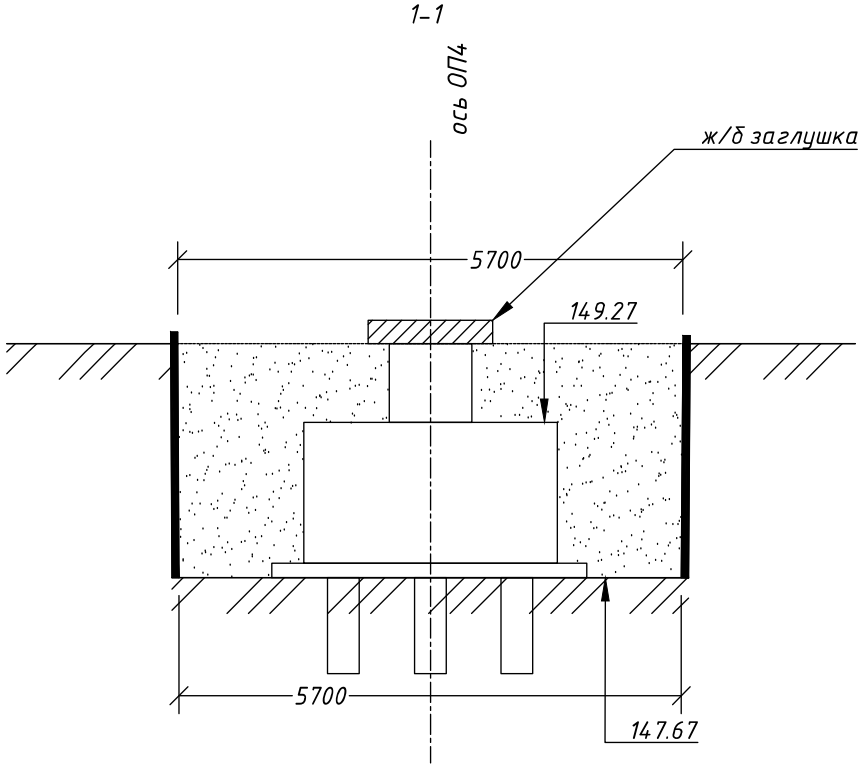

Примечание:
*Работы по обратной засыпке производить при помощи экскаватора гидравлического гусеничного ЕК270-03 с длинной рукояти-10 м. В местах, которых длина рукояти не позволяет дотянуться до места складирования ППС необходимо использовать самосвалы для подвоза ППС.
*ППС в самосвалы грузить при помощи колесного экскаватора ЕК18-20
*Стойки СМ4 забетонировать до отметки выхода из земли и произвести мероприятия по консервации при помощи ж/б изделий;
*Размеры даны в мм., отметки даны в м.

						ППР-02-2019-01		
						Реконструкция участка автомобильной дороги 46 ОП РЗ 46К-1151 "Звенигород-Колюбакино-Нестерово"		
Изм.	Кол. уч.	Лист	№ док.	Подп.	Дата			
разработал		Щелконогов				Путепровод	Стадия	Лист	Листов
проверил		Шумаков					ППР		
						Технологическая схема консервации и обратной засыпки ОП4	ООО "Уваровская ПМК-22"		

Согласовано

Взам. инв. №

Подпись и дата

Инв. № подл.

Формат А3

План производства работ по обратной засыпке и консервации ОК 5. Масштаб 1:250

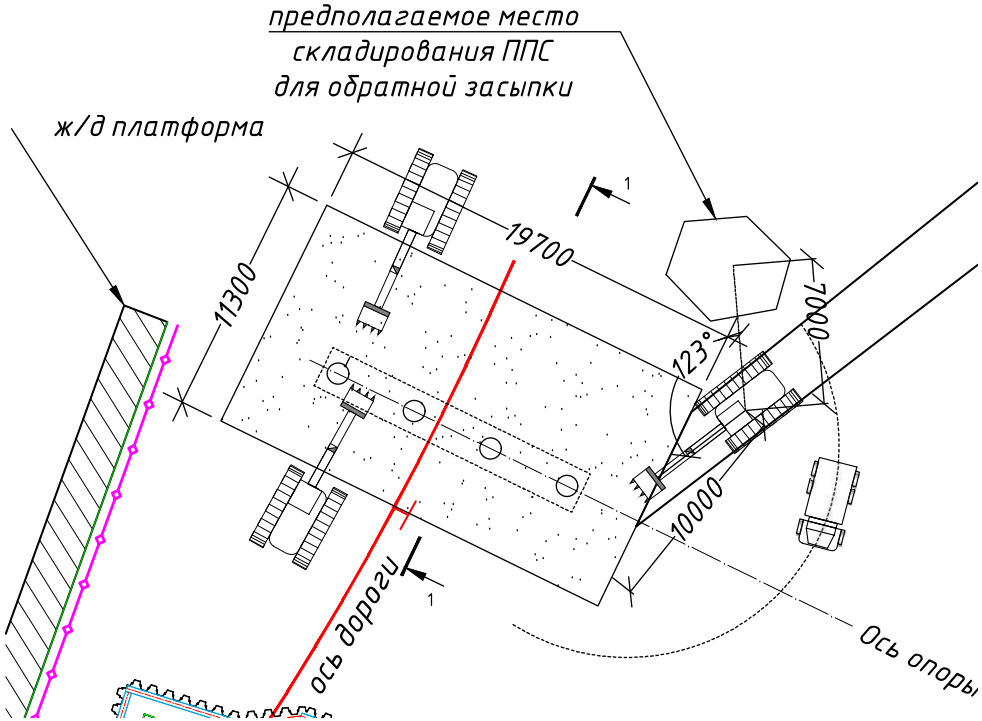

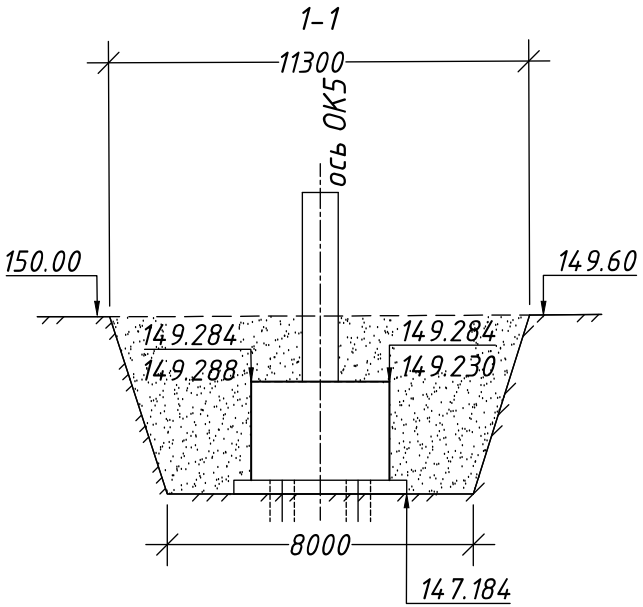

Примечание:
*Работы по обратной засыпке производить при помощи экскаватора гидравлического гусеничного ЕК270-03 с длинной рукояти-10 м. В местах, которых длина рукояти не позволяет дотянуться до места складирования ППС необходимо использовать самосвалы для подвоза ППС.
*ППС в самосвалы грузить при помощи колесного экскаватора ЕК18-20
*Размеры даны в мм., отметки даны в м.

						ППР-02-2019-01		
						Реконструкция участка автомобильной дороги 46 ОП РЗ 46К-1151 "Звенигород-Колюбакино-Нестерово"		
Изм.	Кол. уч.	Лист	№ док.	Подп.	Дата			
разработал		Щелконогов				Путепровод	Стадия	Лист	Листов
проверил		Шумаков					ППР		
						Технологическая схема консервации и обратной засыпки ОК5	ООО "Уваровская ПМК-22"		

Согласовано

Взам. инв. №

Подпись и дата

Инв. № подл.

Формат А3

План на отм. 145,915

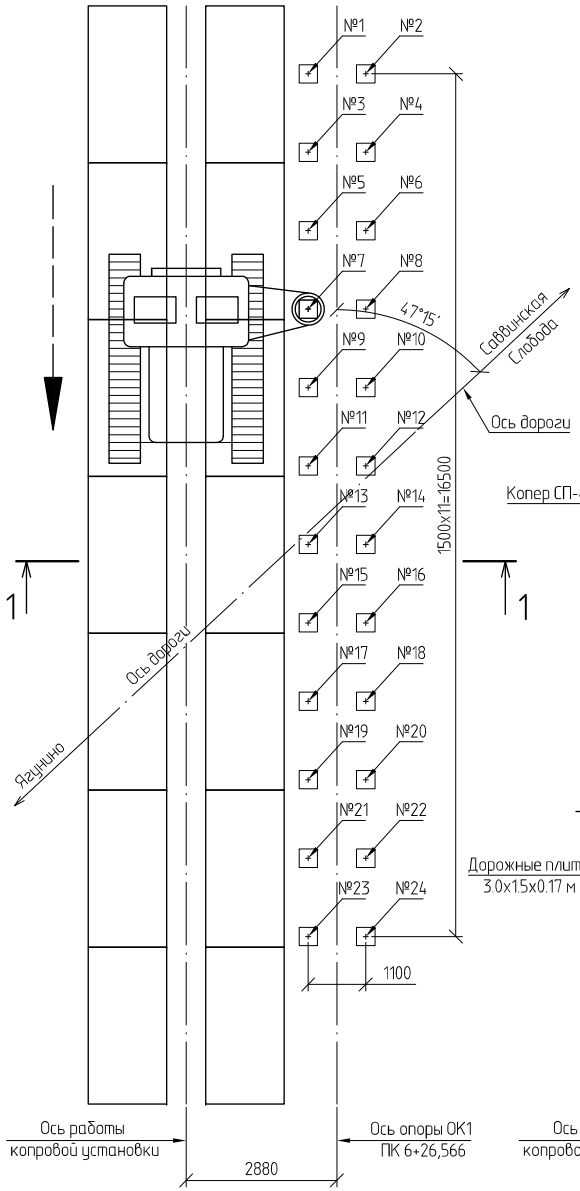

1 - 1

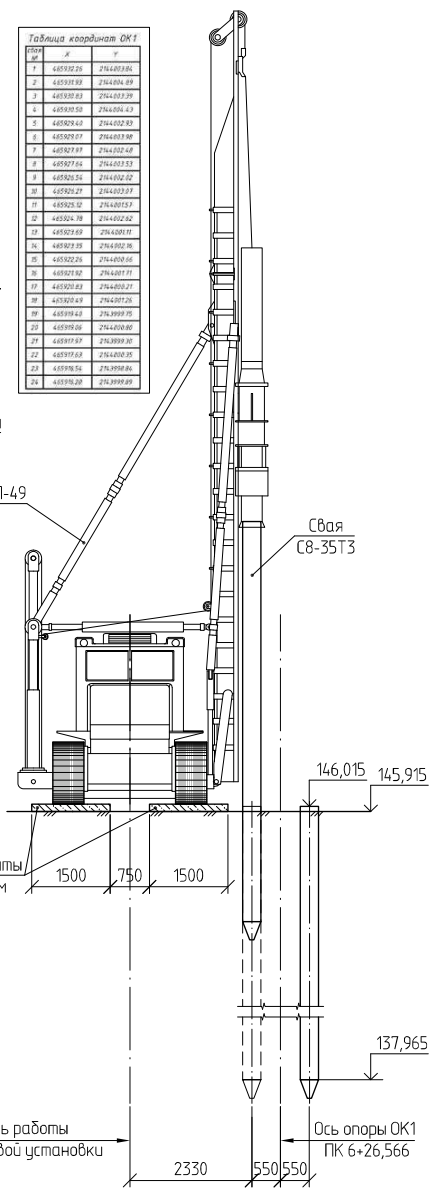

Таблица координат ОК1

Отклон. м	X	Y
1	4.65931.26	2144003.84
2	4.65931.93	2144004.89
3	4.65930.83	2144003.39
4	4.65930.50	2144004.43
5	4.65929.40	2144002.93
6	4.65929.07	2144003.98
7	4.65927.97	2144002.48
8	4.65927.64	2144003.53
9	4.65926.54	2144002.02
10	4.65926.21	2144003.07
11	4.65925.12	2144001.57
12	4.65924.78	2144002.62
13	4.65923.69	2144001.11
14	4.65923.35	2144002.16
15	4.65922.26	2144000.66
16	4.65921.92	2144001.71
17	4.65920.83	2144000.21
18	4.65920.49	2144001.26
19	4.65919.40	2143999.75
20	4.65919.06	2144000.80
21	4.65917.97	2143999.30
22	4.65917.63	2144000.35
23	4.65916.54	2143998.84
24	4.65916.20	2143999.89

Последовательность производства работ

До начала работ по погружению свай С8-35Т3 должны быть выполнены следующие работы:

- устройство монтажной площадки на отметке 145,915;
- геодезическая разбивка осей и точек погружения свай;
- укладка плит ПД2-6 (3*1.5*0.17 м) в количестве 14 шт. под копровую установку;

1. Производится подача автомобильным краном г/п 14-16 т свай С8-35Т3. Установка свай в точку погружения копром СП-49. Посадка молота на голову сваи.
2. Погруженное свай С8-35Т3 на опоре ОК1 трубчатым дизель-молотом С-858 копровой установки СП-49 на базе трактора Т-100.
3. Последовательность забивки свай С8-35Т3: №2, №4, №6, №8, №10, №12, №14, №16, №18, №20, №22, №24, №1, №3, №5, №7, №9, №11, №13, №15, №17, №19, №21 и №23.

Техника промышленной безопасности

1. Опасные факторы:
   - работа копровой установки; - работа автомобиля, автокрана и бульдозера при устройстве монтажных площадок и подачи свай к стройплощадке.
2. Перед началом работ обозначают опасные зоны хорошо видимыми предупредительными знаками и надписями.
3. При подъеме дизель-молота, заведении и погружении свай запрещается выполнение других работ и нахождение людей не занятых в погружении свай в радиусе опасной зоны - 23 м от копровой установки.
4. Сваи разрешается подтягивать по прямой линии в пределах видимости машиниста копровой установки только через отводной блок, закрепленный у основания копра.
5. Подъем дизель-молота и свай следует производить последовательно. Запрещается одновременный подъем дизель-молота и свай.
6. При подъеме свай, находящихся в горизонтальном положении, должно быть обеспечено вертикальное положение полиспастов грузоподъемного крюка копровой установки.
7. При передвижке, подъеме и повороте свай следует пользоваться специальными ключами и оттяжками достаточной длины. Выполнять эти работы руками запрещается.
8. При перемещении, подъеме и установки свай стропить их "на удавку" чалкой из троса Ф 22 мм через монтажную петлю. Строповку может выполнять только стропальщик, имеющий удостоверение.
9. Снимать стропы со шпунта разрешается только после опускании его на точку погружения и посадки молота на голову сваи. Оставлять сваи на весу во время перерывов в работе копровой установки запрещается. Крюк копра должен быть снабжен замыкающим приспособлением.
10. Запрещается производство работ по погружениюсвай в условиях недостаточной видимости.
11. Все рабочие места должны быть очищены от мусора и других предметов.
12. При производстве работ соблюдать требования инструкции завода - изготовителя копровой установки, а также требования действующих СНиП, ПБ, РД, ГОСТов по ТБ и инструкции должностных лиц по ТБ.
13. Работников, занятых на этих работах, ознакомить с данным ППР под роспись в "Журнале инструктажа на рабочем месте".
14. Все работы по погружению свай вести под непосредственным руководством прораба (мастера).

Условные обозначения

← - направление движения копра при погружении свай

Ведомость потребности материалов на опоре ОК1

Поз.	Наименование вида работ	Ед. изм.	Кол-во	Примеч.
1	Монтаж и демонтаж плит ПД2-6	раз.	2	
	- плита ПД2-6 (3х1.5 м)	шт.	14	

Изм.	К. уч.	Лист	№док.	Подпись	Дата
Проверил		Лобас Д.А.			
Разработал		Рогов Э.В.			

ППР-02-2020-01

Реконструкция участка автомобильной дороги 46 ОП РЗ 46К-1Б1 «Звенигород - Колюбакино - Нестерово» путем строительства автодорожного путепровода взамен регулируемого ж/д переезда 189 км пк 2 1-й категории (ж/д участок Икша - Бекасово- Сортировочная, перегон пл. Дедьково - пл. 190 км) - на большом кольце МЖД. Переезд расположен западнее города Звенигорода в селе Саввинская Слобода (Одинцовский район) на автодороге 46 ОП РЗ 46К-1Б1 «Звенигород - Колюбакино - Нестерово»

Стадия	Лист	Листов
ППР		

Погружение свай на опоре ОК1

ООО "Уваровская ПМК-22"

Согласовано

Должность	Фамилия	Подпись	Дата

Взам. инв. №

Подпись и дата

Инвент. № пдл.

Копировал

Формат А3

План на отм. 147,660

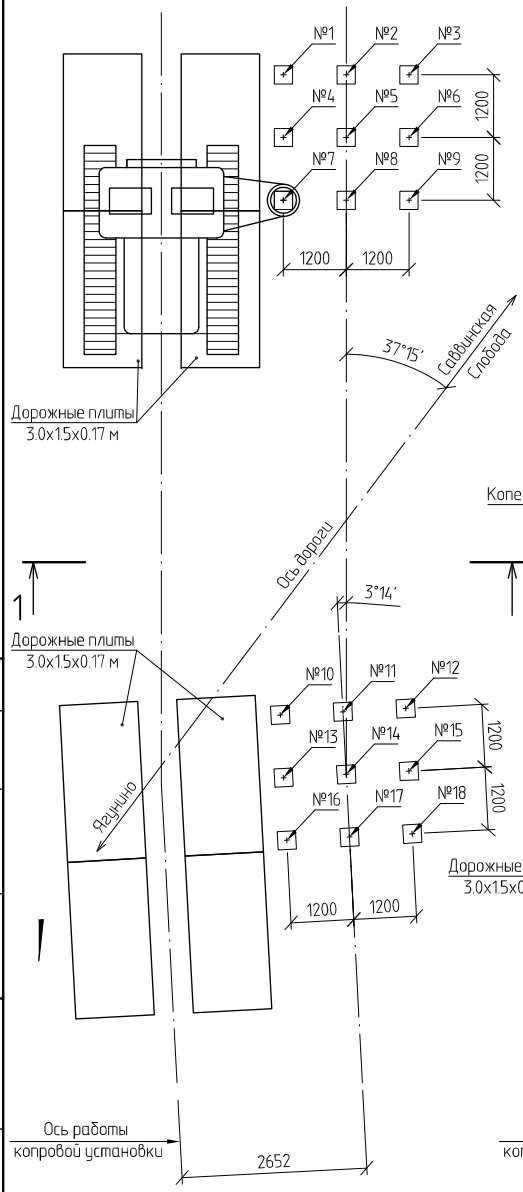

1 - 1

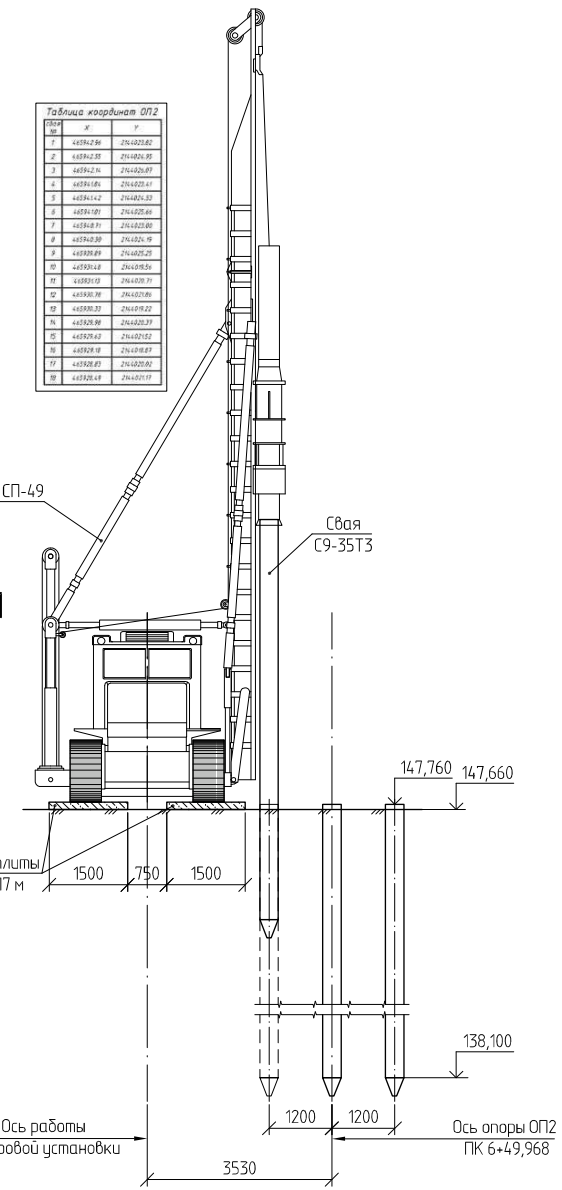

Таблица координат ОП2

Свая №	X	Y
1	6659429.96	2140023.82
2	6659423.55	2140026.95
3	6659421.14	2140026.07
4	6659418.64	2140023.41
5	6659414.42	2140024.53
6	6659410.21	2140025.66
7	6659408.71	2140023.00
8	6659409.30	2140024.19
9	6659408.89	2140025.29
10	6659314.8	2140019.56
11	6659313.13	2140020.71
12	6659311.76	2140021.86
13	6659310.33	2140019.22
14	6659309.96	2140020.37
15	6659309.63	2140021.52
16	6659309.18	2140018.87
17	6659308.83	2140020.02
18	6659308.49	2140021.17

Последовательность производства работ

До начала работ по погружению свай С9-35Т3 должны быть выполнены следующие работы:

- устройство монтажной площадки на отметке 147,660;
- геодезическая разбивка осей и точек погружения свай;
- укладка плит ПД2-6 (3*1.5*0.17 м) в количестве 8 шт. под копровую установку;

1. Производится подача автомобильным краном г/п 14-16 т свай С9-35Т3. Установка свай в точку погружения копром СП-49. Посадка молота на голову сваи.
2. Погруженное свай С9-35Т3 на опоре ОК1 трубчатым дизель-молотом С-858 копровой установки СП-49 на базе трактора Т-100.
3. Последовательность забивки свай С9-35Т3: №3, №6, №9, №2, №5, №8, №1, №4, №7, №12, №15, №18, №11, №14, №17, №10, №13 и №16.

Техника промышленной безопасности

1. Опасные факторы:
   - работа копровой установки; - работа автомобиля, автокрана и бульдозера при устройстве монтажных площадок и подачи свай к стройплощадке.
2. Перед началом работ обозначают опасные зоны хорошо видимыми предупредительными знаками и надписями.
3. При подъеме дизель-молота, заведении и погружении свай запрещается выполнение других работ и нахождение людей не занятых в погружении свай в радиусе опасной зоны - 23 м от копровой установки.
4. Сваи разрешается подтягивать по прямой линии в пределах видимости машиниста копровой установки только через отводной блок, закрепленный у основания копра.
5. Подъем дизель-молота и свай следует производить последовательно. Запрещается одновременный подъем дизель-молота исвай.
6. При подъеме свай, находящихся в горизонтальном положении, должно быть обеспечено вертикальное положение полиспастов грузоподъемного крюка копровой установки.
7. При передвижке, подъеме и повороте свай следует пользоваться специальными ключами и оттяжками достаточной длины. Выполнять эти работы руками запрещается.
8. При перемещении, подъеме и установки свай стропить их "на удавку" чалкой из троса Ф 22 мм через монтажную петлю. Строповку может выполнять только стропальщик, имеющий удостоверение.
9. Снимать стропы со шпунта разрешается только после опускании его на точку погружения и посадки молота на голову сваи. Оставлять сваи на весу во время перерывов в работе копровой установки запрещается. Крюк копра должен быть снабжен замыкающим приспособлением.
10. Запрещается производство работ по погружениюсвай в условиях недостаточной видимости.
11. Все рабочие места должны быть очищены от мусора и других предметов.
12. При производстве работ соблюдать требования инструкции завода - изготовителя копровой установки, а также требования действующих СНиП, ПБ, РД, ГОСТов по ТБ и инструкции должностных лиц по ТБ.
13. Работников, занятых на этих работах, ознакомить с данным ППР под роспись в "Журнале инструктажа на рабочем месте".
14. Все работы по погружению свай вести под непосредственным руководством прораба (мастера).

Условные обозначения

⟵ - направление движения копра при погружении свай

Ведомость потребности материалов на опоре ОП2

Поз.	Наименование вида работ	Ед. изм.	Кол-во	Примеч.
1	Монтаж и демонтаж плит ПД2-6	раз.	3	
	- плита ПД2-6 (3х1.5 м)	шт.	8	

Изм.	К. уч.	Лист	№док.	Подпись	Дата
Проверил		Лобас Д.А.			
Разработал		Рогов Э.В.			

ППР-02-2020-01

Реконструкция участка автомобильной дороги 46 ОП РЗ 46К-1Б1 «Звенигород - Колюбакино - Нестерово» путем строительства автодорожного путепровода взамен регулируемого ж/д переезда 189 км пк 2 1-й категории (ж/д участок Икша - Бекасово- Сортировочная, перегон пл. Дедьково - пл. 190 км) на большом кольце МЖД. Переезд расположен западнее города Звенигород в селе Саввинская Слобода (Одинцовский район) на автодороге 46 ОП РЗ 46К-1Б1 «Звенигород - Колюбакино - Нестерово»

Стадия	Лист	Листов
ППР		

Погружение свай на опоре ОП2

ООО "Уваровская ПМК-22"

Согласовано: Должность | Фамилия | Подпись | Дата

Взам. инв. №

Подпись и дата

Инвент. № пдл.

Копировал

Формат А3

План на отм. 148,910

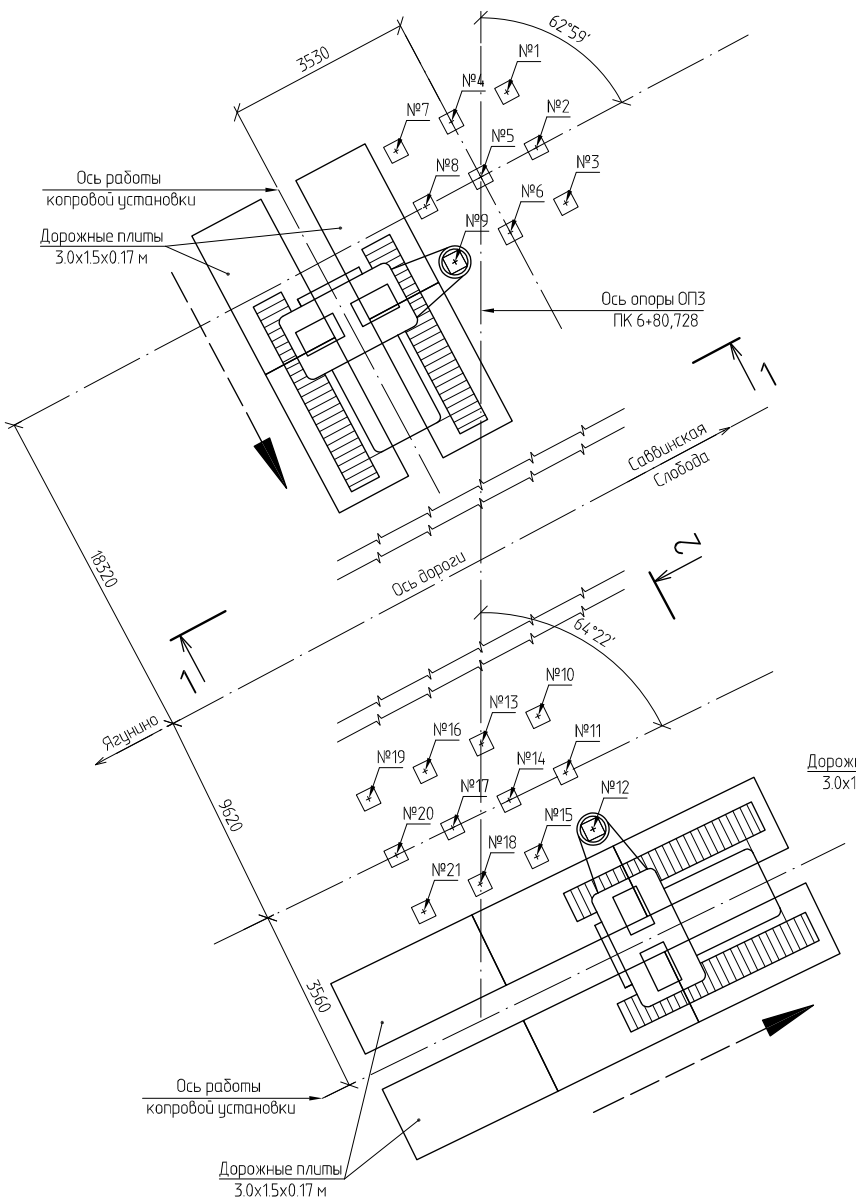

Таблица координат ОП3

Свая №	X	Y
1	6659780.61	2444033.68
2	6659789.22	2444034.61
3	6659849.83	2444039.76
4	6659858.47	2444033.09
5	6659849.08	2444034.22
6	6659848.69	2444039.36
7	6659848.34	2444032.90
8	6659847.95	2444033.83
9	6659847.56	2444034.97
10	6659851.09	2444053.10
11	6659850.68	2444054.24
12	6659856.24	2444055.38
13	6659843.97	2444052.72
14	6659843.55	2444053.86
15	6659849.13	2444054.97
16	6659848.84	2444052.50
17	6659848.43	2444053.62
18	6659848.01	2444054.55
19	6659847.72	2444051.08
20	6659847.30	2444053.21
21	6659846.88	2444054.33

1 - 1

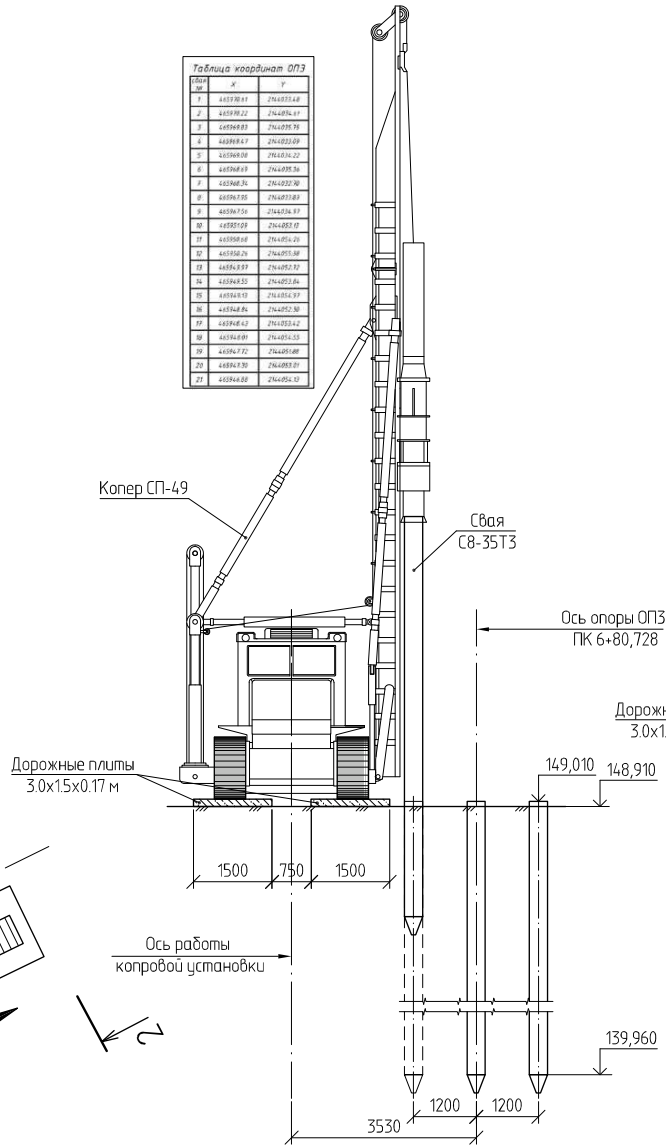

2 - 2

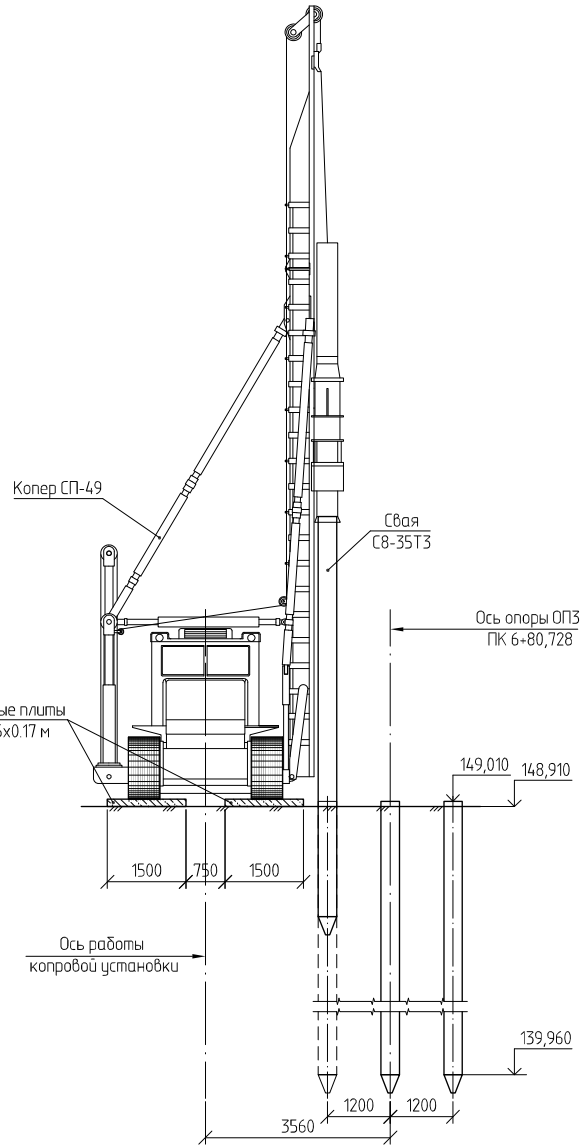

Ведомость потребности материалов на опоре ОП3

Поз.	Наименование вида работ	Ед. изм.	Кол-во	Примеч.
1	Монтаж и демонтаж плит ПД2-6	раз.	3	
	- плита ПД2-6 (3х1.5 м)	шт.	10	

Изм.	К. уч.	Лист	№док.	Подпись	Дата
Проверил		Лобас Д.А.			
Разработал		Рогов Э.В.			

ППР-02-2020-01

Реконструкция участка автомобильной дороги 46 ОП РЗ 46К-115 «Звенигород - Колюбакино - Нестерово» путем строительства автодорожного путепровода взамен регулируемого ж/д переезда 189 км пк 2 1-й категории (ж/д участок Икша - Бекасово- Сортировочная, перегон пл. Дедово - пл 190 км) на большом кольце МЖД. Переезд расположен западнее города Звенигород в селе Савинская Слобода (Одинцовский район) на автодороге 46 ОП РЗ 46К-115 «Звенигород - Колюбакино - Нестерово»

Стадия	Лист	Листов
ППР		

Погружение свай на опоре ОП3

ООО "Уваровская ПМК-22"

Согласовано

Должность	Фамилия	Подпись	Дата

Взам. инв. №

Подпись и дата

Инвент. № пдл.

Копировал

Формат А3

План на отм. 148,920

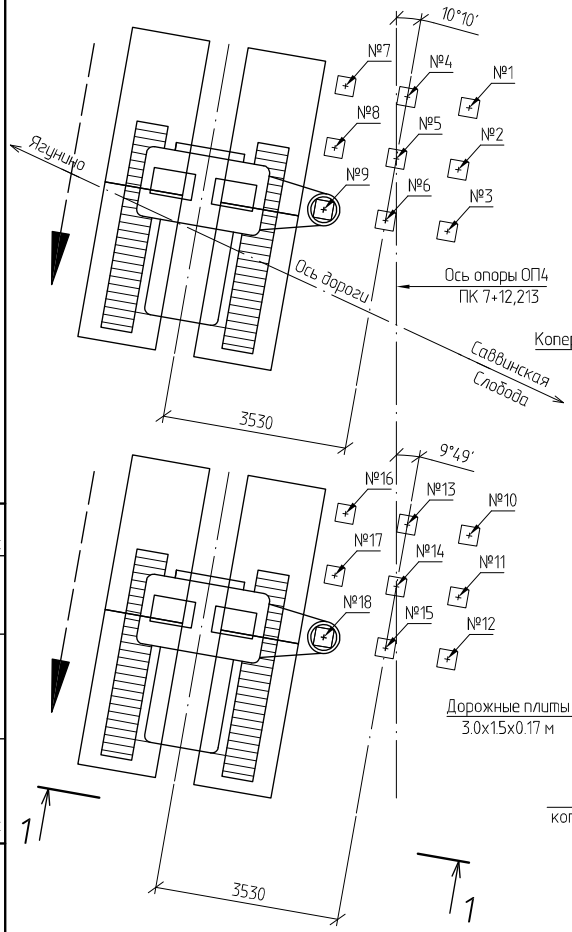

1 - 1

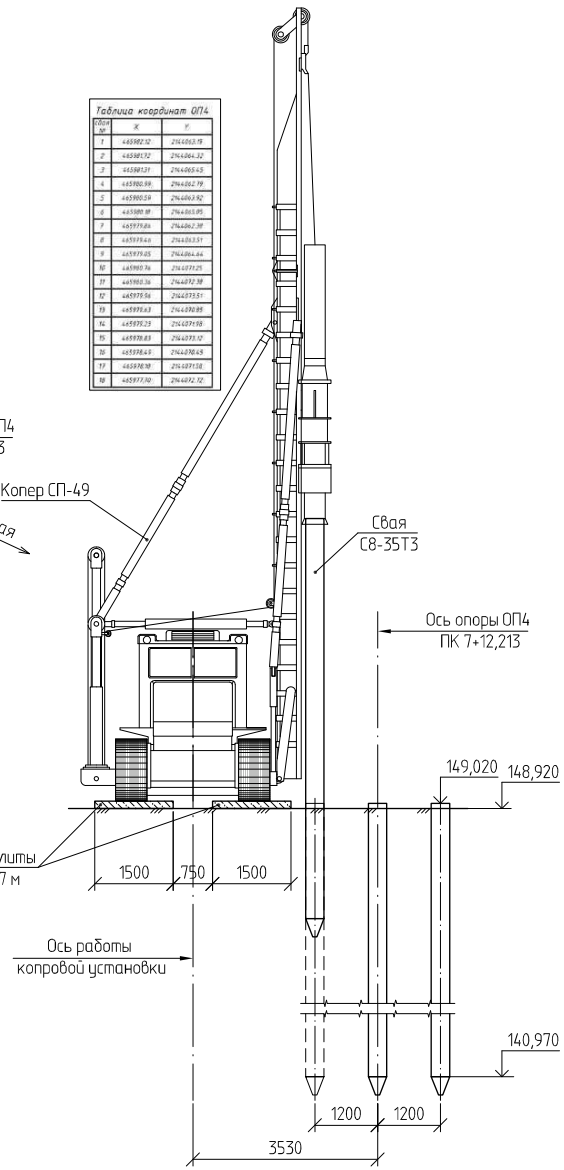

Таблица координат ОП4

Обозн. №	X	Y
1	465982.12	2144063.19
2	465981.72	2144064.32
3	465981.31	2144065.45
4	465980.99	2144062.79
5	465980.59	2144063.92
6	465980.18	2144065.05
7	465979.86	2144062.38
8	465979.46	2144063.51
9	465979.05	2144064.64
10	465980.76	2144071.25
11	465980.36	2144072.38
12	465979.96	2144073.51
13	465979.63	2144070.85
14	465978.23	2144071.98
15	465978.83	2144073.10
16	465976.43	2144076.45
17	465978.10	2144071.58
18	465977.70	2144072.72

Последовательность производства работ

До начала работ по погружению свай С8-35Т3 должны быть выполнены следующие работы:
- устройство монтажной площадки на отметке 148,920;
- геодезическая разбивка осей и точек погружения свай;
- укладка плит ПД2-6 (3*1.5*0.17 м) в количестве 8 шт. под копровую установку;

1. Производится подача автомобильным краном г/п 14-16 т свай С8-35Т3. Установка свай в точку погружения копром СП-49. Посадка молота на голову сваи.
2. Погруженное свай С8-35Т3 на опоре ОК1 трубчатым дизель-молотом С-858 копровой установки СП-49 на базе трактора Т-100.
3. Последовательность забивки свай С8-35Т3: №1, №2, №3, №4, №5, №6, №7, №8, №9, №10, №11, №12, №13, №14, №15, №16, №17 и №18.

Техника промышленной безопасности

1. Опасные факторы:
   - работа копровой установки; - работа автомобиля, автокрана и бульдозера при устройстве монтажных площадок и подачи свай к стройплощадке.
2. Перед началом работ обозначают опасные зоны хорошо видимыми предупредительными знаками и надписями.
3. При подъеме дизель-молота, заведении и погружении свай запрещается выполнение других работ и нахождение людей не занятых в погружении свай в радиусе опасной зоны - 23 м от копровой установки.
4. Сваи разрешается подтягивать по прямой линии в пределах видимости машиниста копровой установки только через отводной блок, закрепленный у основания копра.
5. Подъем дизель-молота и свай следует производить последовательно. Запрещается одновременный подъем дизель-молота и свай.
6. При подъеме свай, находящихся в горизонтальном положении, должно быть обеспечено вертикальное положение полиспастов грузоподъемного крюка копровой установки.
7. При передвижке, подъеме и повороте свай следует пользоваться специальными ключами и оттяжками достаточной длины. Выполнять эти работы руками запрещается.
8. При перемещении, подъеме и установки свай стропить их "на удавку" чалкой из троса Ф 22 мм через монтажную петлю. Строповку может выполнять только стропальщик, имеющий удостоверение.
9. Снимать стропы со шпунта разрешается только после опускании его на точку погружения и посадки молота на голову сваи. Оставлять сваи на весу во время перерывов в работе копровой установки запрещается. Крюк копра должен быть снабжен замыкающим приспособлением.
10. Запрещается производство работ по погружениюсвай в условиях недостаточной видимости.
11. Все рабочие места должны быть очищены от мусора и других предметов.
12. При производстве работ соблюдать требования инструкции завода - изготовителя копровой установки, а также требования действующих СНиП, ПБ, РД, ГОСТов по ТБ и инструкции должностных лиц по ТБ.
13. Работников, занятых на этих работах, ознакомить с данным ППР под роспись в "Журнале инструктажа на рабочем месте".
14. Все работы по погружению свай вести под непосредственным руководством прораба (мастера).

Условные обозначения

← - направление движения копра при погружении свай

Ведомость потребности материалов на опоре ОП4

Поз.	Наименование вида работ	Ед. изм.	Кол-во	Примеч.
1	Монтаж и демонтаж плит ПД2-6	раз.	3	
	- плита ПД2-6 (3х1.5 м)	шт.	8	

Изм.	К. уч.	Лист	№док.	Подпись	Дата
Проверил		Лобас Д.А.			
Разработал		Рогов Э.В.			

ППР-02-2020-01

Реконструкция участка автомобильной дороги 46 ОП РЗ 46К-1Б1 «Звенигород - Колюбакино - Нестерово» путем строительства автодорожного путепровода взамен регулируемого ж/д переезда 189 км пк 2 1-й категории (ж/д участок Икша - Бекасово- Сортировочная, перегон пл. Дедьково - пл. 190 км) на большом кольце МЖД. Переезд расположен западнее города Звенигород в селе Саввинская Слобода (Одинцовский район) на автодороге 46 ОП РЗ 46К-1Б1 «Звенигород - Колюбакино - Нестерово»

Стадия	Лист	Листов
ППР		

Погружение свай на опоре ОП4

ООО "Уваровская ПМК-22"

Согласовано: Должность | Фамилия | Подпись | Дата

Взам. инв. №

Подпись и дата

Инвент. № пол.

Копировал

Формат А3

План на отм. 148,174

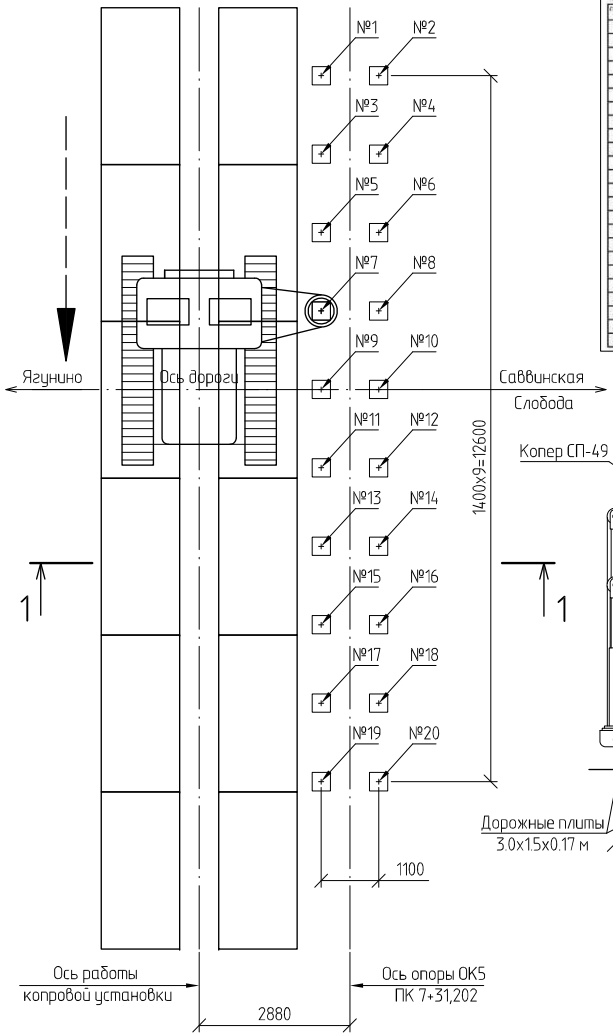

1 - 1

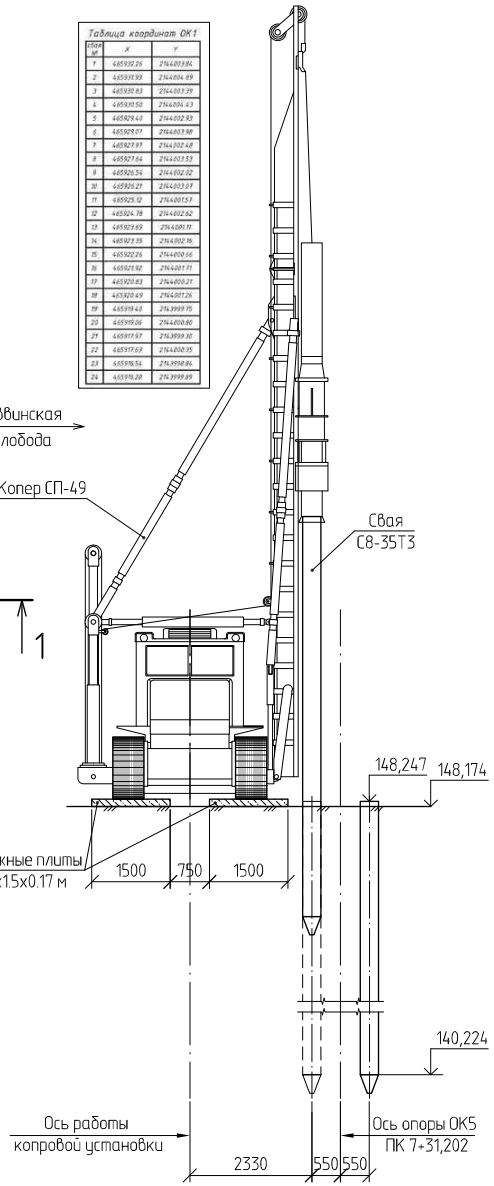

Таблица координат ОК1

Отклонение	X	Y
1	4.65931.26	2144003.84
2	4.65931.93	2144004.89
3	4.65930.83	2144003.39
4	4.65930.50	2144004.43
5	4.65929.40	2144002.93
6	4.65929.07	2144003.98
7	4.65927.97	2144002.48
8	4.65927.64	2144003.53
9	4.65926.54	2144002.02
10	4.65926.21	2144003.07
11	4.65925.12	2144001.57
12	4.65924.78	2144002.62
13	4.65923.69	2144001.11
14	4.65923.35	2144002.16
15	4.65922.26	2144000.66
16	4.65921.92	2144001.71
17	4.65920.83	2144000.21
18	4.65920.49	2144001.26
19	4.65919.40	2143999.75
20	4.65919.06	2144000.80
21	4.65917.97	2143999.30
22	4.65917.63	2144000.35
23	4.65916.54	2143998.84
24	4.65916.20	2143999.89

Последовательность производства работ

До начала работ по погружению свай С8-35Т3 должны быть выполнены следующие работы:

- устройство монтажной площадки на отметке 148,174;
- геодезическая разбивка осей и точек погружения свай;
- укладка плит ПД2-6 (3*1.5*0.17 м) в количестве 12 шт. под копровую установку;

1. Производится подача автомобильным краном г/п 14-16 т свай С8-35Т3. Установка свай в точку погружения копром СП-49. Посадка молота на голову сваи.
2. Погруженное свай С8-35Т3 на опоре ОК1 трубчатым дизель-молотом С-858 копровой установки СП-49 на базе трактора Т-100.
3. Последовательность забивки свай С8-35Т3: №2, №4, №6, №8, №10, №12, №14, №16, №18, №20, №1, №3, №5, №7, №9, №11, №13, №15, №17 и №19.

Техника промышленной безопасности

1. Опасные факторы:
   - работа копровой установки; - работа автомобиля, автокрана и бульдозера при устройстве монтажных площадок и подачи свай к стройплощадке.
2. Перед началом работ обозначают опасные зоны хорошо видимыми предупредительными знаками и надписями.
3. При подъеме дизель-молота, заведении и погружении свай запрещается выполнение других работ и нахождение людей не занятых в погружении свай в радиусе опасной зоны - 23 м от копровой установки.
4. Сваи разрешается подтягивать по прямой линии в пределах видимости машиниста копровой установки только через отводной блок, закрепленный у основания копра.
5. Подъем дизель-молота и свай следует производить последовательно. Запрещается одновременный подъем дизель-молота и свай.
6. При подъеме свай, находящихся в горизонтальном положении, должно быть обеспечено вертикальное положение полиспастов грузоподъемного крюка копровой установки.
7. При передвижке, подъеме и повороте свай следует пользоваться специальными ключами и оттяжками достаточной длины. Выполнять эти работы руками запрещается.
8. При перемещении, подъеме и установки свай стропить их "на удавку" чалкой из троса Ф 22 мм через монтажную петлю. Строповку может выполнять только стропальщик, имеющий удостоверение.
9. Снимать стропы со шпунта разрешается только после опускании его на точку погружения и посадки молота на голову сваи. Оставлять сваи на весу во время перерывов в работе копровой установки запрещается. Крюк копра должен быть снабжен замыкающим приспособлением.
10. Запрещается производство работ по погружениюсвай в условиях недостаточной видимости.
11. Все рабочие места должны быть очищены от мусора и других предметов.
12. При производстве работ соблюдать требования инструкции завода - изготовителя копровой установки, а также требования действующих СНиП, ПБ, РД, ГОСТов по ТБ и инструкции должностных лиц по ТБ.
13. Работников, занятых на этих работах, ознакомить с данным ППР под роспись в "Журнале инструктажа на рабочем месте".
14. Все работы по погружению свай вести под непосредственным руководством прораба (мастера).

Условные обозначения

← - направление движения копра при погружении свай

Ведомость потребности материалов на опоре ОК5

Поз.	Наименование вида работ	Ед. изм.	Кол-во	Примеч.
1	Монтаж и демонтаж плит ПД2-6	раз.	2	
	- плита ПД2-6 (3х1.5 м)	шт.	12	

Изм.	К. уч.	Лист	№док.	Подпись	Дата
Проверил		Лобас Д.А.			
Разработал		Рогов Э.В.			

ППР-02-2020-01

Реконструкция участка автомобильной дороги 46 ОП РЗ 46К-1Б1 «Звенигород - Колюбакино - Нестерово» путем строительства автодорожного путепровода взамен регулируемого ж/д переезда 189 км пк 2 1-й категории (ж/д участок Икша - Бекасово- Сортировочная, перегон пл. Дедово - пл. 190 км) на большом кольце МЖД. Переезд расположен западнее города Звенигород в селе Саввинская Слобода (Одинцовский район) на автодороге 46 ОП РЗ 46К-1Б1 «Звенигород - Колюбакино - Нестерово»

Стадия	Лист	Листов
ППР		

Погружение свай на опоре ОК5

ООО "Уваровская ПМК-22"

Согласовано: Должность | Фамилия | Подпись | Дата

Взам. инв. №

Подпись и дата

Инвент. № пл.

Копировал

Формат А3

Разработка котлована и устройство бетонной подготовки t=100 мм

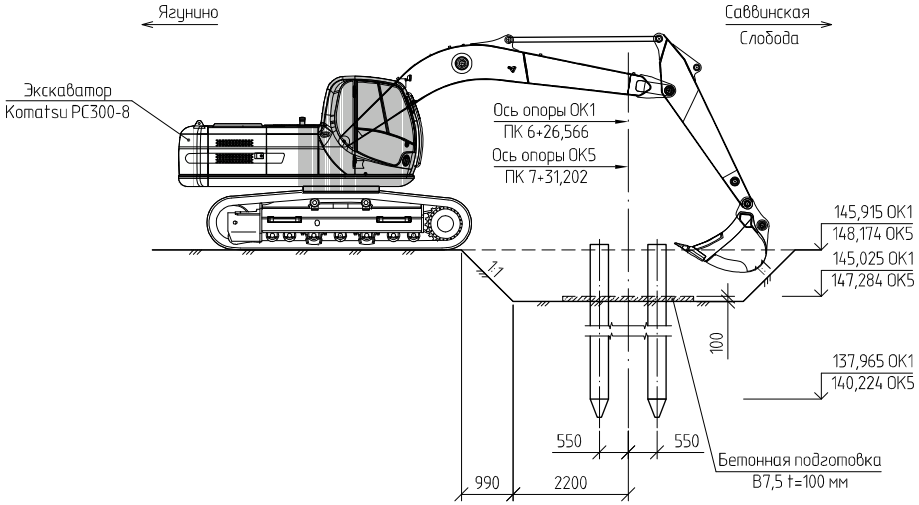

Устройство тепляка и бетонирование ростверка монолитного РМ1

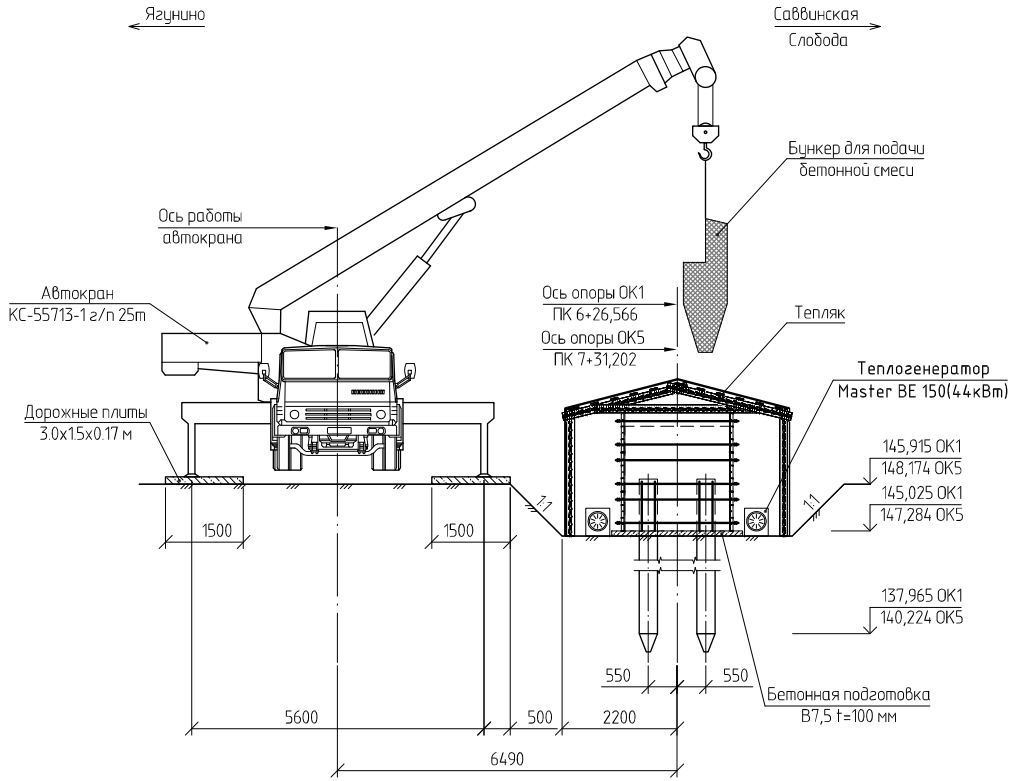

Монтаж щитов опалубки ростверка монолитного РМ1

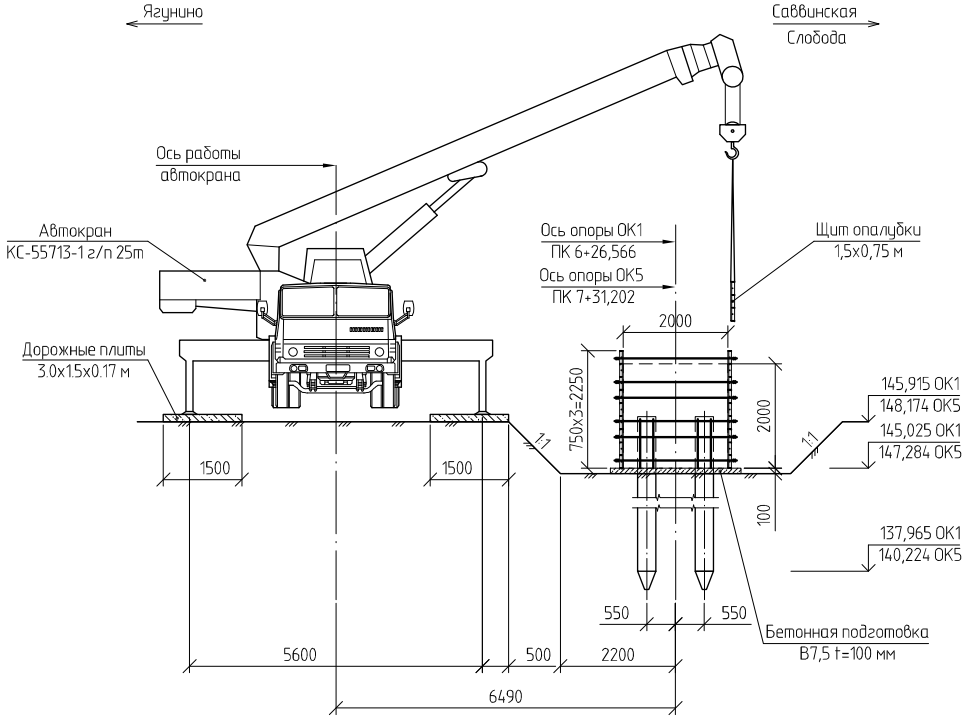

Спецификация элементов щитовой опалубки на одну опору

Поз.	Обозначение	Наименование	Кол.	Масса ед., кг	Примеч.
		Материалы			
1	ППР-02-2019-01	Щит опалубки 1.5х0.75 м	168	42	
2		Тяж из арматуры Ф16 мм		430	

Изм.	К. уч.	Лист	№док.	Подпись	Дата
Проверил		Лобас Д.А.			
Разработал		Рогов Э.В.			

ППР-02-2020-01

Реконструкция участка автомобильной дороги 46 ОП РЗ 46К-1Б1 «Звенигород - Колибабкино - Нестерово» путем строительства автодорожного путепровода взамен регулируемого ж/д переезда 189 км пк 2 1-й категории (ж/д участок Икша - Бекасово- Сортировочная, перегон пл. Дедлово - пл 190 км) на большом кольце МЖД. Переезд расположен западнее города Звенигород в селе Саввинская Слобода (Одинцовский район) на автодороге 46 ОП РЗ 46К-1Б1 «Звенигород - Колибабкино - Нестерово»

Стадия	Лист	Листов
ППР		

Устройство ростверка монолитного РМ1 на опоре ОК1 и ОК5

ООО "Уваровская ПМК-22"

Согласовано: Должность | Фамилия | Подпись | Дата

Взам. инв. №

Подпись и дата

Инвент. № пдл.

Копировал

Формат А3

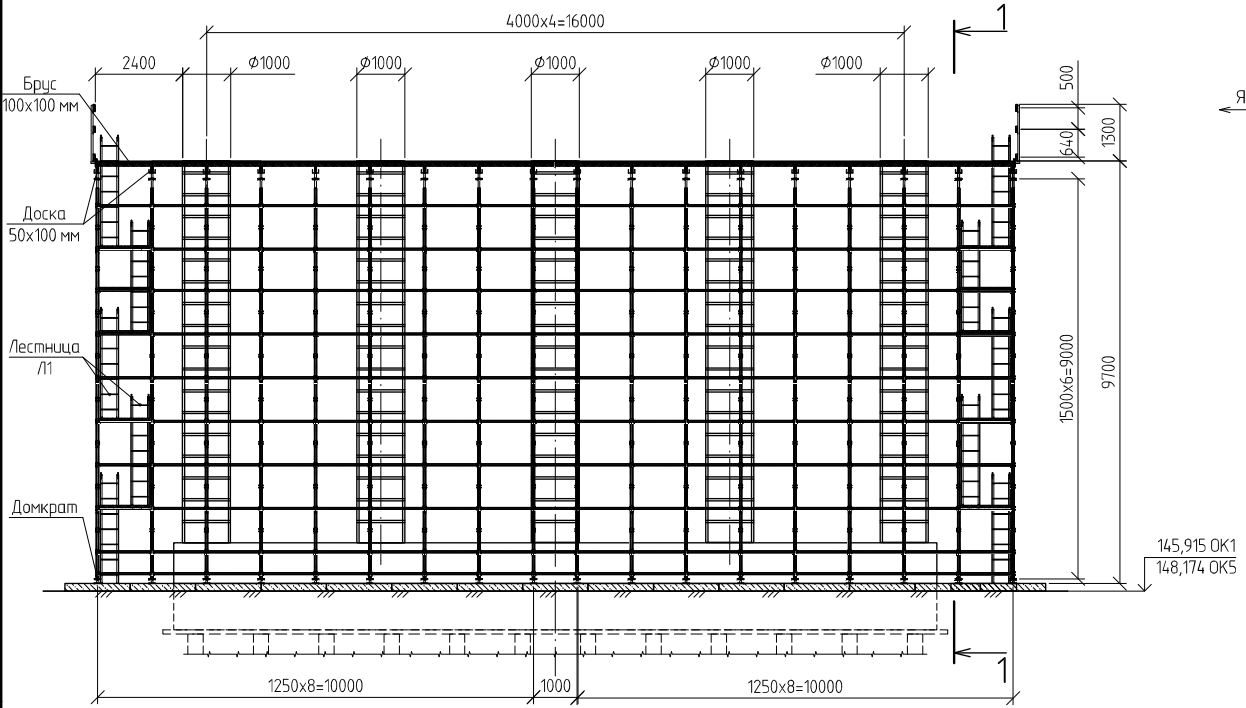

План расположения стоек подмостей PSK-CUP

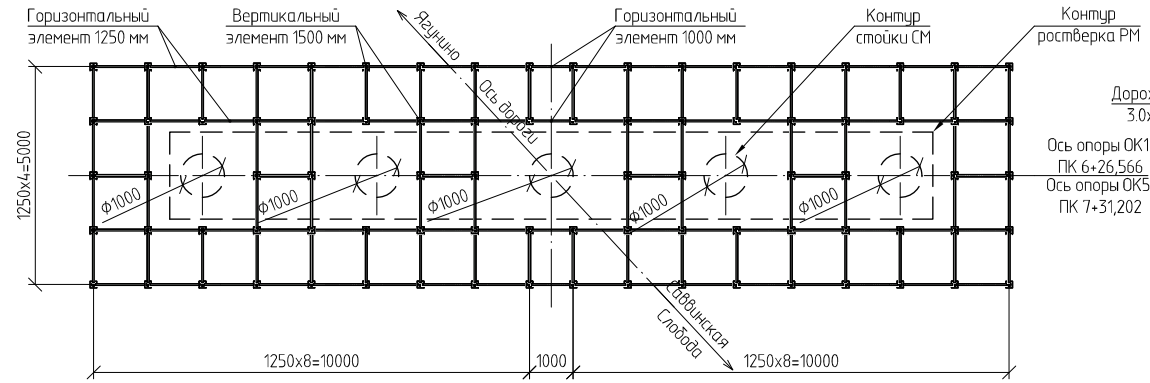

План расположения настила подмостей

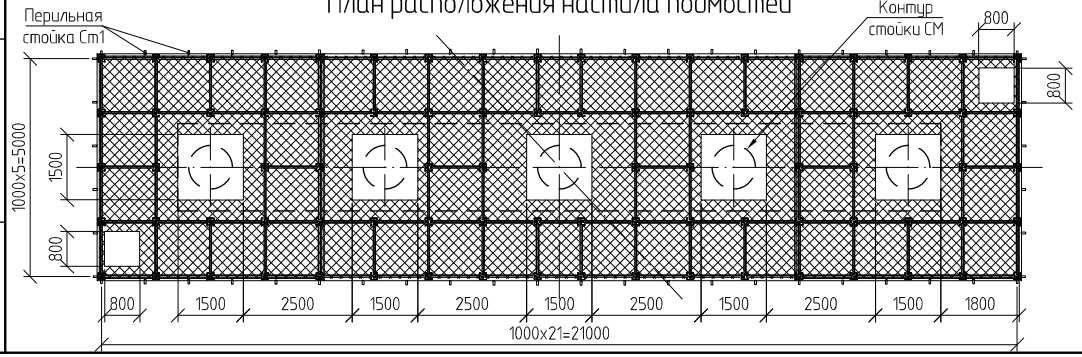

1 - 1

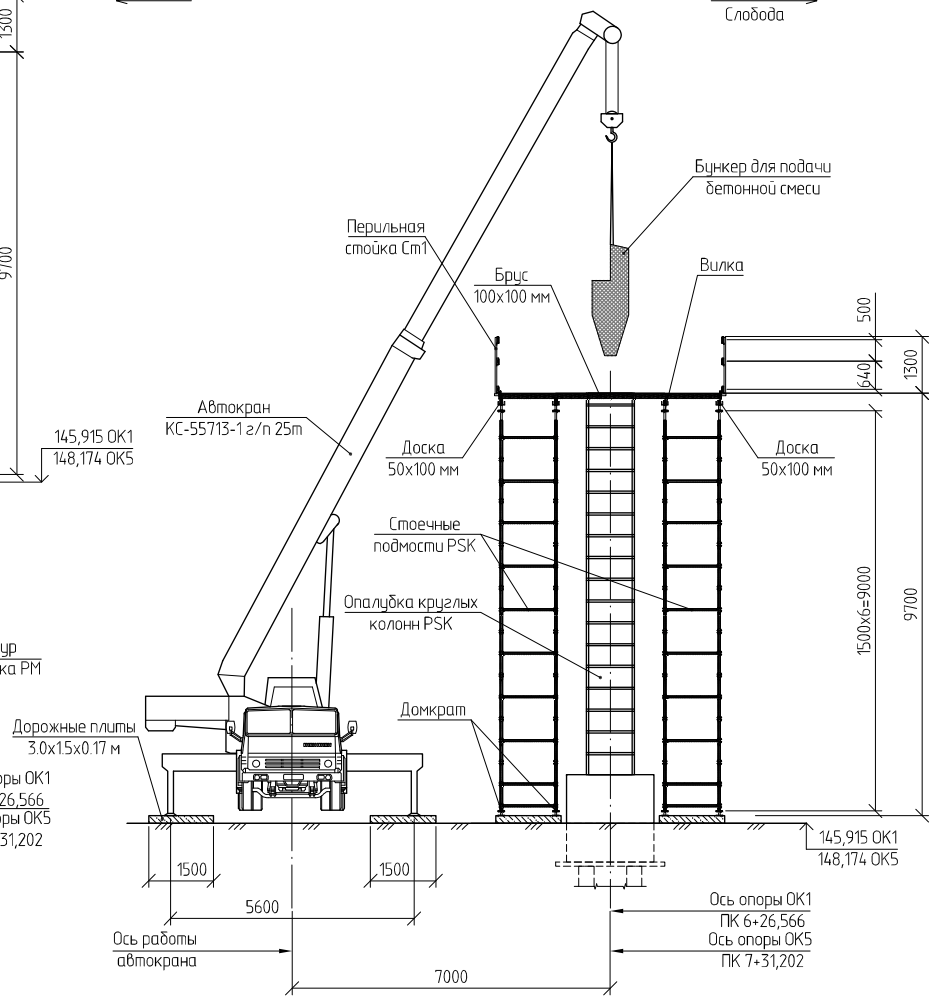

Изм.	К. уч.	Лист	№док.	Подпись	Дата
Проверил		Лобас Д.А.			
Разработал		Рогов Э.В.			

ППР-02-2020-01

Реконструкция участка автомобильной дороги 46 ОП РЗ 46К-115 «Звенигород - Колюбакино - Нестерово» путем строительства автодорожного путепровода взамен регулируемого ж/д переезда 189 км пк 2 1-й категории (ж/д участок Икша - Бекасово- Сортировочная, перегон пл. Дедово - пл 190 км) на Большом кольце МЖД. Переезд расположен западнее города Звенигорода в селе Саввинская Слобода (Одинцовский район) на автодороге 46 ОП РЗ 46К-115 «Звенигород - Колюбакино - Нестерово»

Стадия	Лист	Листов
ППР		

Устройство стоек монолитных СМ на опоре ОК1 и ОК5

ООО "Уваровская ПМК-22"

Согласовано

Должность	Фамилия	Подпись	Дата

Взам. инв. №

Подпись и дата

Инвент. № пдл.

Копировал

Формат А3

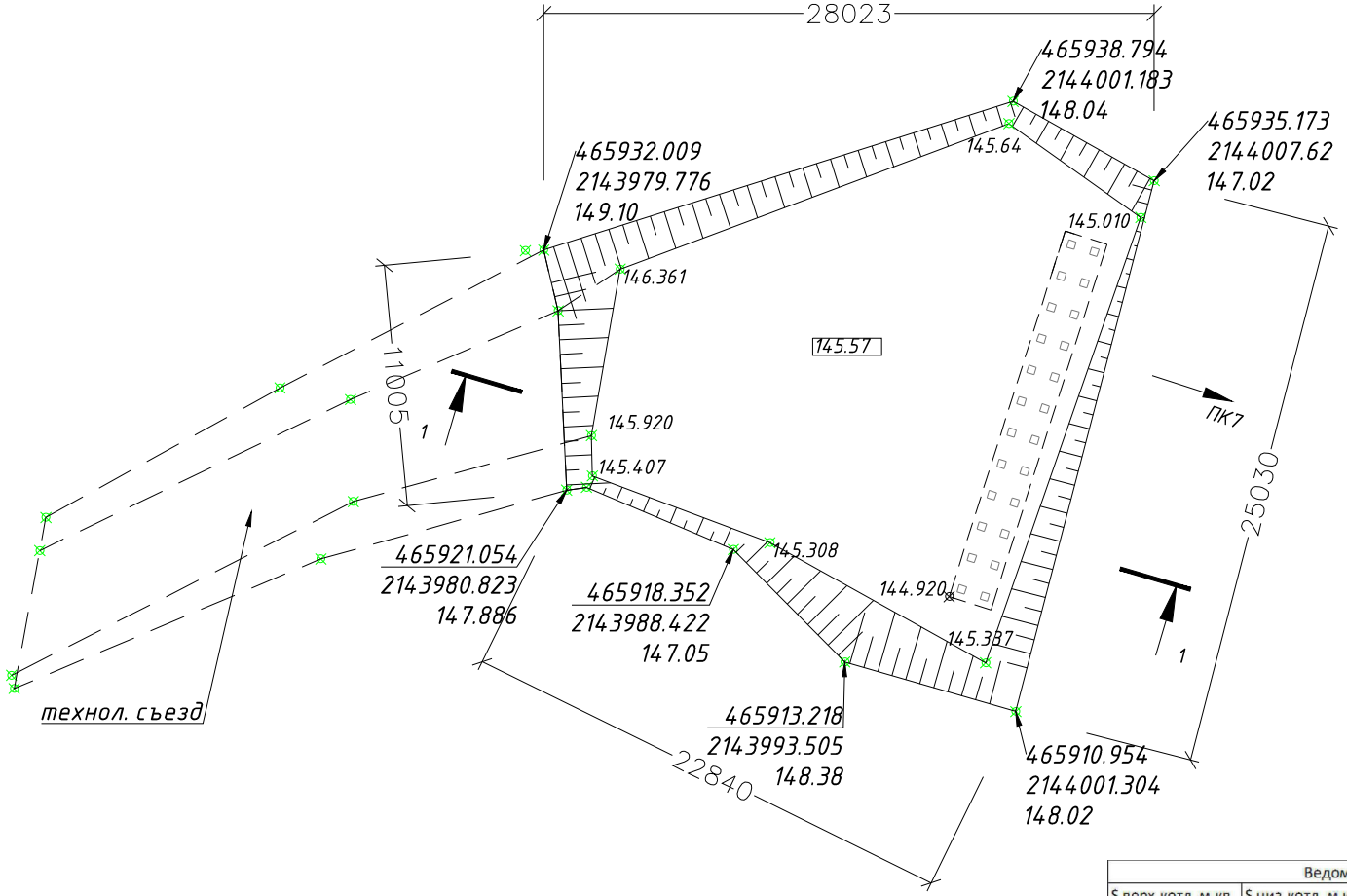

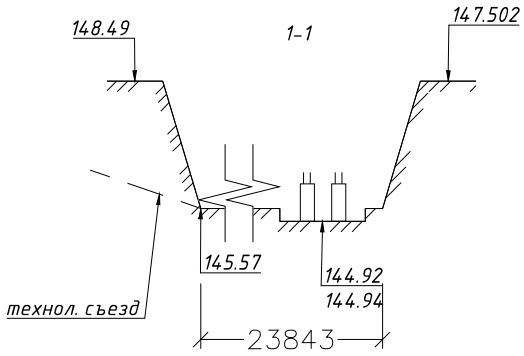

Ведомость подсчета объемов выемки котлована						
S верх.котл.,м.кв.	S низ.котл.,м.кв.	S ср.,м.кв.	отм.верх ср.,м.	отм.низ ср.м.	средн.выс.,м.	V выемки
498.24	373.65	435.94	147.92	145.57	2.35	1024.46

Условные обозначения:

15690 – фактическое расстояние;
465989.823 – фактические координаты верха
2144082.961 котлована;
150.267 – фактическая отметка верха/низа котлована;
145.57 – средняя отметка низа;
— — — – линии объектов, показанных условно.

Примечание:
1. Размеры даны в (мм), отметки в (м);
2. Измерения проведены эл.тахеометром Sokkia im-105, методом линейно-угловых измерений, свидетельство о поверке №ГСИ011222 от 24.09.2019 г. со знаков ИГИ: 5026, 5027;
3. Система координат: МСК-50
Система высот: Балтийская-77;

Изм.	Кол. уч.	Лист	№ док.	Подп.	Дата	М2017/373-ТКР2		
						Реконструкция участка автомобильной дороги 46 ОП РЗ 46К-1151 "Звенигород-Колюбакино-Нестерово"		
Геодезист ООО "Уваровская ПМК-22"		Щелконогов И.С.				Путепровод	Стадия	Лист	Листов
Старший прораб "Уваровская ПМК-22"		Ручкин А.А					ИД		
						Исполнительная схема разработки котлована для монтажа ростверка РМ1 опоры ОК1	ООО "Уваровская ПМК-22"	

Согласовано

Взам. инв. №

Подпись и дата

Инв. № подл.

Формат А4

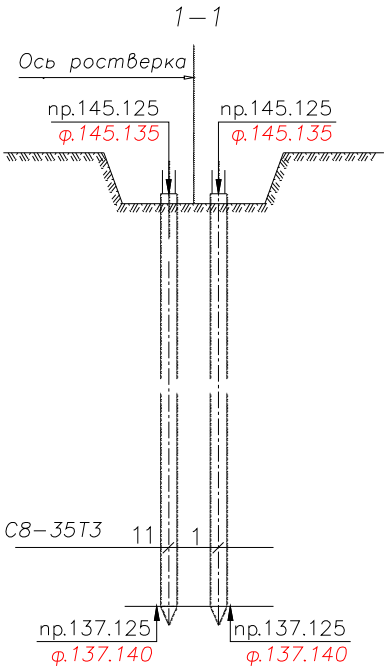

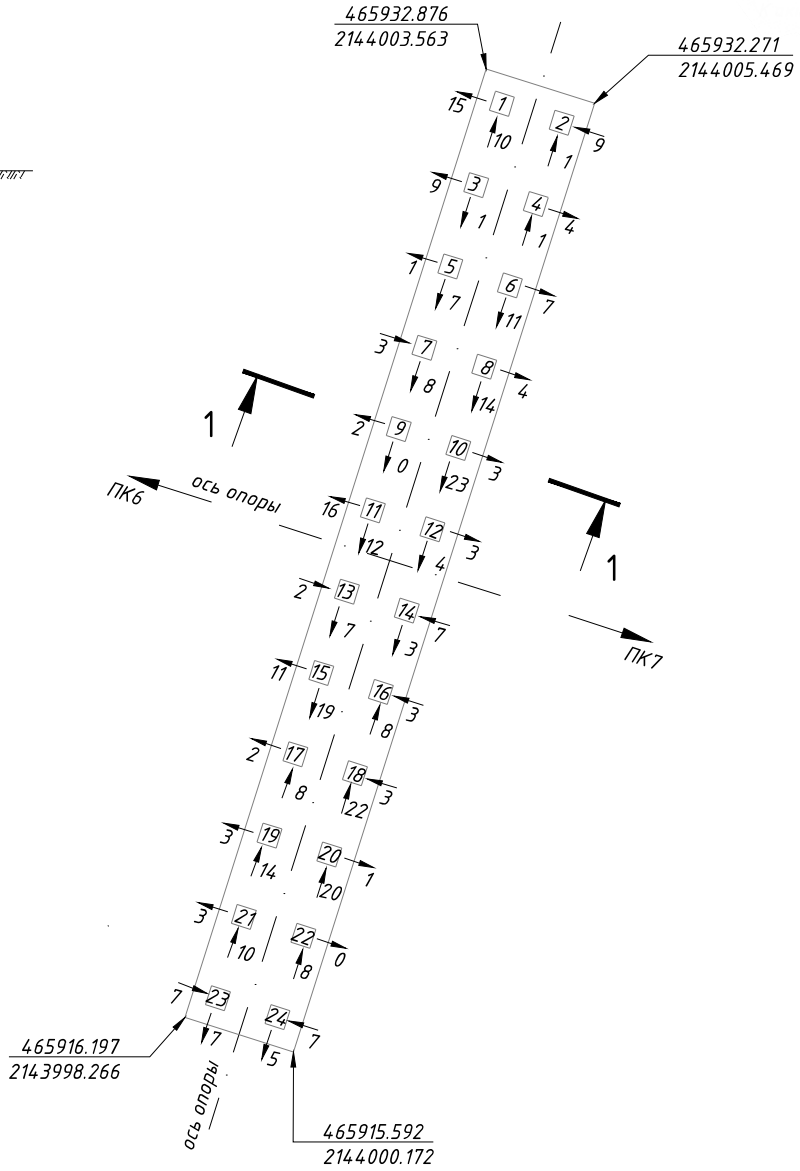

Условные обозначения:

13 –направление фактического отклонения центра сваи;

пр.140.97 –проектная отметка верха;
ф.140.98 –фактическая отметка верха;

12 –проектн. контур сваи с номером;

465979.561
2144061.745 –проектные координаты ростверка.

Примечание:
1. Факт. откл. даны в (см), отметки в (м);
2. Измерения проведены эл.тахеометром Sokkia im-105, методом линейно-угловых измерений, свидетельство о поверке №ГСИ011222 от 24.09.2019 г. с ППЦ Р1, Р2, Р3;
3. Система координат: МСК-50
Система высот: Балтийская;
4.Допустимые отклонения свай от проектного положения:
±0.2d для крайних рядов -вдоль моста
±0.3d для средних рядов -вдоль моста
±0.4d поперек моста
(СП46.13330.2012"таб.5 п.1а,3а"Мосты и трубы")

Ведомость отметок верха свай

N сваи	Отм. проект м.	Отм. факт м.	Δмм	Длина сваи, м	N сваи	Отм. проект м.	Отм. факт м.	Δмм	Длина сваи, м
1	145.125	145.115	−10	8.0	11	145.125	145.134	+9	8.0
2	145.125	145.154	+29	8.0	12	145.125	145.147	+22	8.0
3	145.125	145.118	−7	8.0	13	145.125	145.128	+3	8.0
4	145.125	145.129	+4	8.0	14	145.125	145.116	−9	8.0
5	145.125	145.111	−14	8.0	15	145.125	145.121	−4	8.0
6	145.125	145.115	−10	8.0	16	145.125	145.132	+7	8.0
7	145.125	145.108	−17	8.0	17	145.125	145.134	+9	8.0
8	145.125	145.135	+10	8.0	18	145.125	145.138	+13	8.0
9	145.125	145.111	−14	8.0	19	145.125	145.124	−1	8.0
10	145.125	145.113	−12	8.0	20	145.125	145.118	−7	8.0
					21	145.125	145.129	+4	8.0
					22	145.125	145.114	−11	8.0
					23	145.125	145.136	+11	8.0
					24	145.125	145.139	+14	8.0

Согласовано

Взам. инв. №

Подпись и дата

Инв. № подл.

Изм.	Кол. уч.	Лист	№ док.	Подп.	Дата
Геодезист ООО "Уваровская ПМК-22"		Щелконогов И.С.			
Старший прораб "Уваровская ПМК-22"		Ручкин А.А			

209-2019-П-КЖ-2

Реконструкция участка автомобильной дороги 46 ОП РЗ 46К-1151 "Звенигород-Колюбакино-Нестерово"

Путепровод

Стадия	Лист	Листов
ИД		

Исполнительная схема № планово-высотного положения свай после срубки на проектную отметку опора ОК1

ООО "Уваровская ПМК-22"

Формат А4

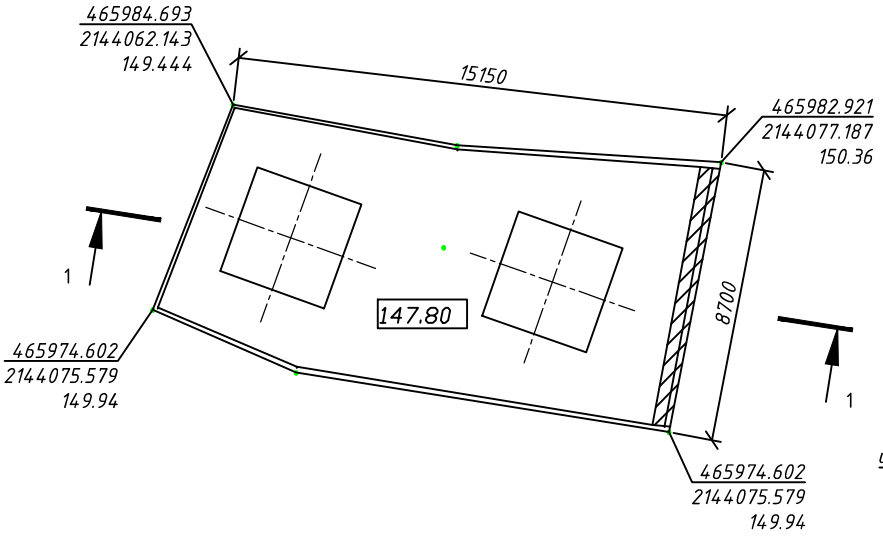

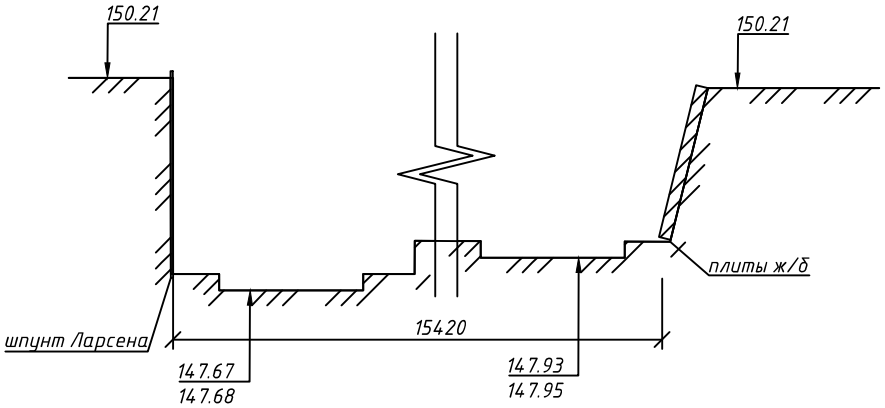

Ведомость подсчета объемов выемки котлована						
S верх.котл.,м.кв.	S низ.котл.,м.кв.	S ср.,м.кв.	отм.верх ср.,м.	отм.низ ср.м.	средн.выс.,м.	V выемки
122.80	115.65	119.22	149.92	147.80	2.12	252.74

Условные обозначения:

15690 – фактическое расстояние;
465989.823 – фактические координаты верха котлована;
2144082.961
150.267 – фактическая отметка верха/низа котлована;
147.237 – средняя отметка низа;
— — — – линии объектов, показанных условно.

Примечание:
1. Размеры даны в (мм), отметки в (м);
2. Измерения проведены эл.тахеометром Sokkia im-105, методом линейно-угловых измерений, свидетельство о поверке №ГСИ011222 от 24.09.2019 г. с ППЦ: Р1, Р2, Р3;
3. Система координат: МСК-50
Система высот: Балтийская-77;

Согласовано

Взам. инв. №

Подпись и дата

Инв. № подл.

Изм.	Кол. уч.	Лист	№ док.	Подп.	Дата
Нач.участка					
Геодезист					

М2017/373-ТКР2

Реконструкция участка автомобильной дороги 46 ОП РЗ 46К-1151 "Звенигород- Колюбакино-Нестерово" путем строительства путепровода взамен регулируемого ж/д переезда 189 км пк2 1-й категории (ж\д участок Икша-Бекасово-Сортировочная, перегон пл.Дюдьково-пл.190км) на Большом кольце МЖД. Переезд расположен западнее города Звенигород в селе Саввинская слобода (Одинцовский район) на автодороге 46 ОП РЗ 46К-1151 "Звенигород- Колюбакино-Нестерово"

Путепровод

Стадия	Лист	Листов
ИД		

Исполнительная схема №_____ разработки котлована под опору ОП4

ООО "Уваровская ПМК-22"

Формат А4

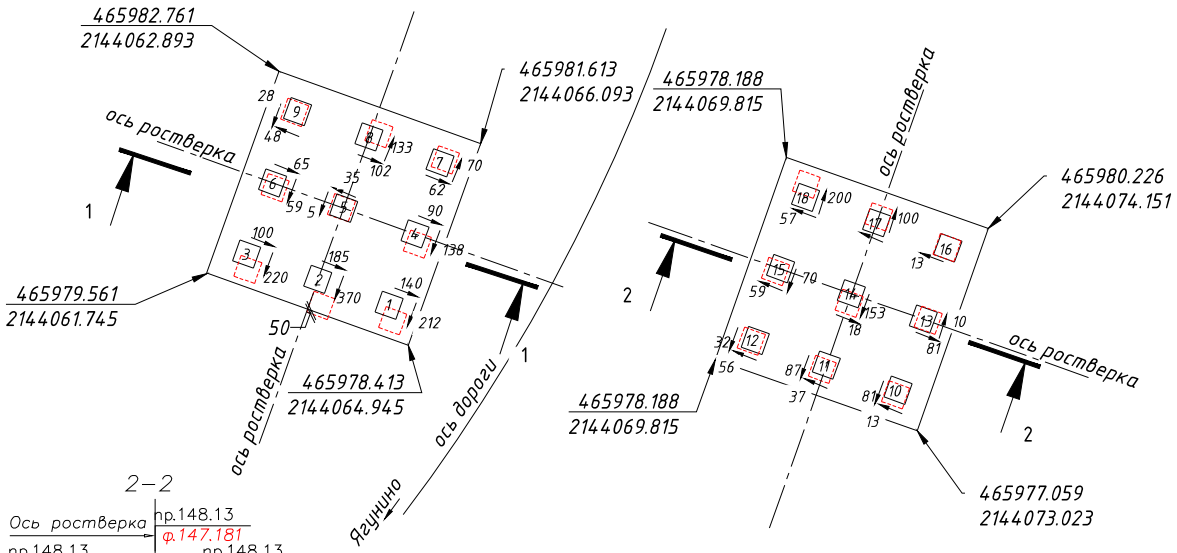

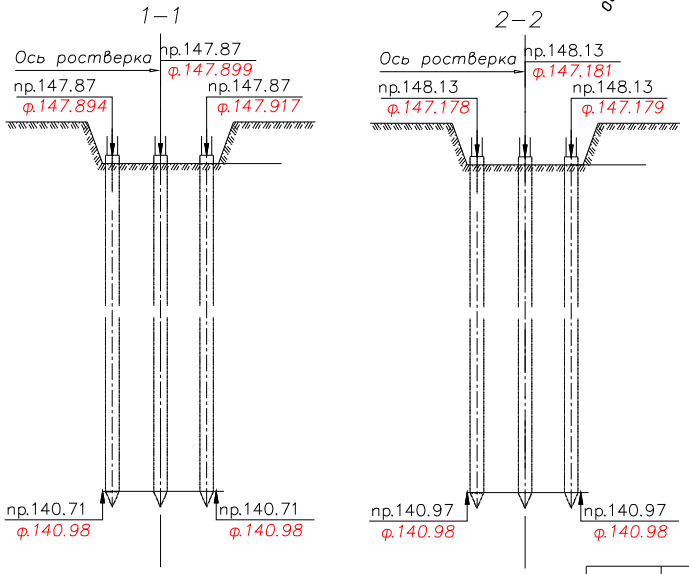

Ведомость отметок верха свай									
N сваи	Отм. проект м.	Отм. факт м.	Δмм	Длина сваи. м	N сваи	Отм. проект м.	Отм. факт м.	Δмм	Длина сваи. м
1	147.87	147.907	+37	8.0	11	148.13	147.180	+50	8.0
2	147.87	147.898	+28	8.0	12	148.13	147.177	+47	8.0
3	147.87	147.876	+6	8.0	13	148.13	147.179	+49	8.0
4	147.87	147.917	+47	8.0	14	148.13	147.181	+51	8.0
5	147.87	147.899	+29	8.0	15	148.13	147.178	+48	8.0
6	147.87	147.894	+24	8.0	16	148.13	147.156	+26	8.0
7	147.87	147.887	+17	8.0	17	148.13	147.165	+35	8.0
8	147.87	147.883	+13	8.0	18	148.13	147.186	+56	8.0
9	147.87	147.887	+17	8.0					8.0
10	148.13	147.182	+52	8.0					

Условные обозначения:

13 –направление фактического отклонения центра сваи;

пр.140.97 –проектная отметка верха;
ф.140.98 –фактическая отметка верха;

12 –проектн. контур сваи с номером;

–факт. контур сваи.

465979.561 –проектные координаты
2144061.745 ростверка;

50 –выступ контура сваи за контур ростверка.

Примечание:
1. Размеры даны в (мм), отметки в (м);
2. Измерения проведены эл.тахеометром Sokkia it-105, методом линейно-угловых измерений, свидетельство о поверке №ГСИ011222 от 24.09.2019 г. со знаков ИГИ: 5026, 5027;
3. Система координат: МСК-50
Система высот: Балтийская;
4. Допустимые отклонения свай от проектного положения:
±0.2d для крайних рядов -вдоль моста
±0.3d для средних рядов -вдоль моста
±0.4d поперек моста
(СП46.13330.2012"таб.5 п.1а,3а"Мосты и трубы")

Изм.	Кол. уч.	Лист	№ док.	Подп.	Дата	209-2019-П-КЖ-6		
						Реконструкция участка автомобильной дороги 46 ОП РЗ 46К-1151 "Звенигород-Колюбакино-Нестерово"		
Геодезист ООО "Уваровская ПМК-22"		Щелконогов И.С.				Путепровод	Стадия	Лист	Листов
Старший прораб "Уваровская ПМК-22"		Ручкин А.А					ИД		
						Исполнительная схема № фактического положения свай мостовых С-8-35Т3, из бетона В25, F200, W6 после срубки на ОП4	ООО "Уваровская ПМК-22"	

Согласовано

Взам. инв. №

Подпись и дата

Инв. № подл.

Формат А4

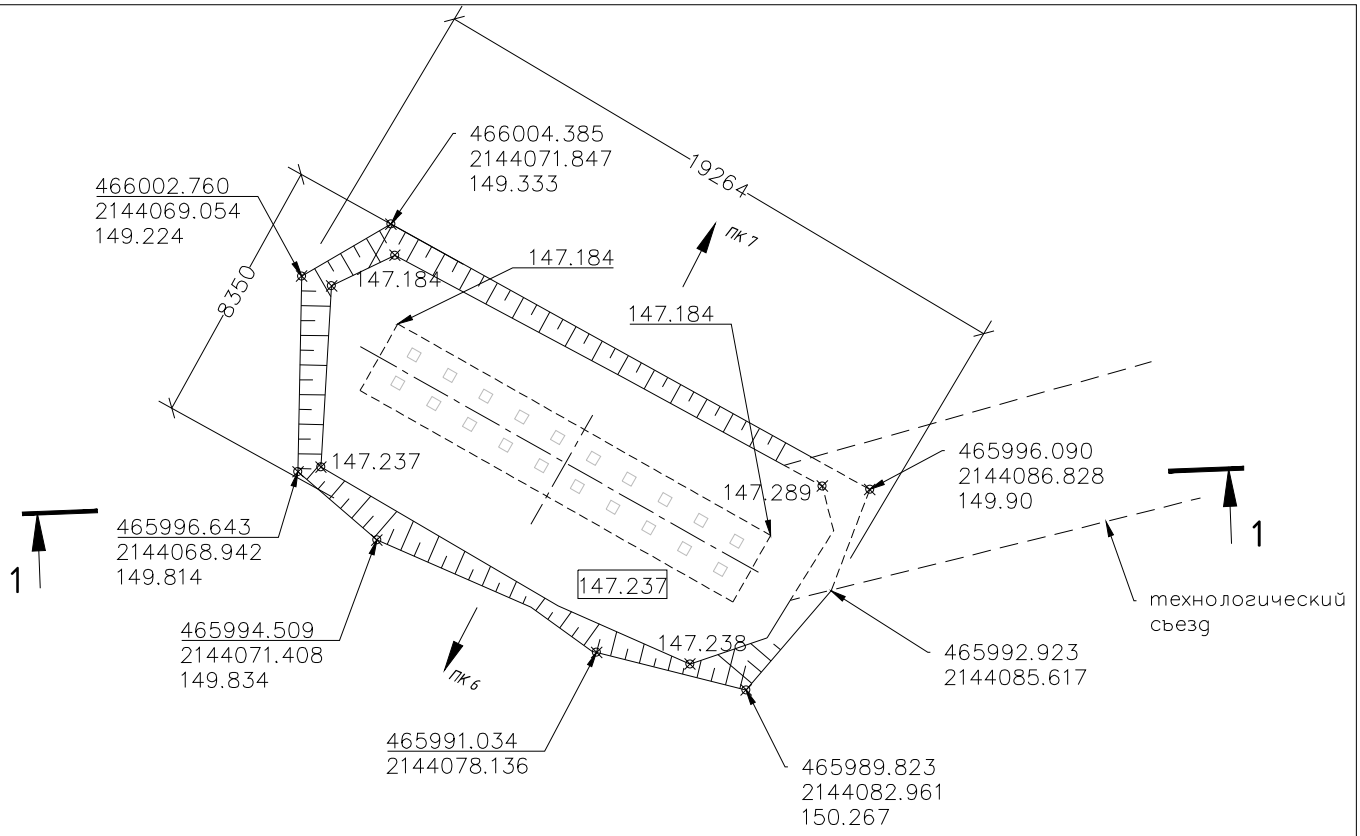

1–1

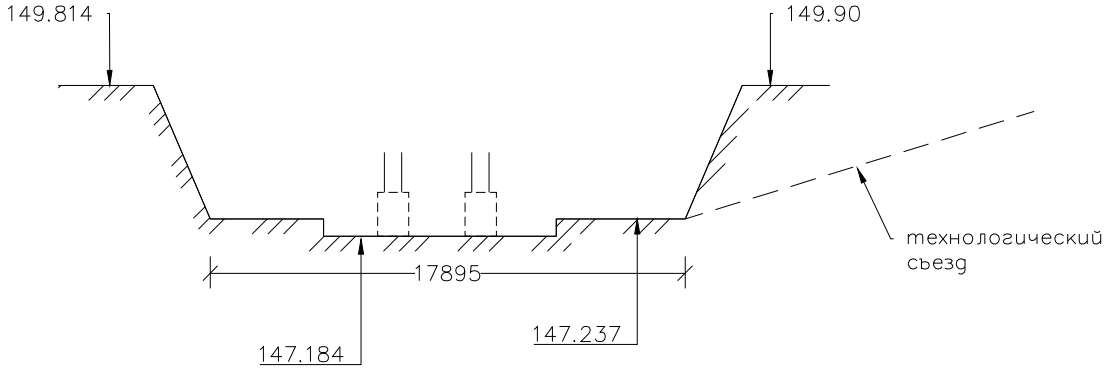

Ведомость подсчета объемов выемки котлована						
S верх.котл.,м.кв.	S низ.котл.,м.кв.	S ср.,м.кв.	отм.верх ср.,м.	отм.низ ср.,м.	средн.высота,м.	V выемки
147.47	112.39	129.93	149.73	147.237	2.49	323.52

Примечание:

1. *Размеры даны в (мм), отметки в (м);*
2. *Измерения проведены эл.тахеометром Sokkia im-105, методом линейно-угловых измерений, свидетельство о поверке №ГСИ011222 от 24.09.2019 г. со знаков ИГИ: 5026, 5027;*
3. *Система координат: МСК-50 Система высот: Балтийская-77;*

Условные обозначения:

15690 – *фактическое расстояние;*

465989.823 2144082.961 – *фактические координаты верха котлована;*

150.267 – *фактическая отметка верха/низа котлована;*

147.237 – *средняя отметка низа;*

— — — – *линии объектов, показанных условно.*

Согласовано

Взам. инв. №

Подпись и дата

Инв. № подл.

Изм.	Кол. уч.	Лист	№ док.	Подп.	Дата
Нач.участка					

М2017/373-ТКР2

Реконструкция участка автомобильной дороги 46 ОП РЗ 46К-1151 "Звенигород- Колюбакино-Нестерово" путем строительства путепровода взамен регулируемого ж/д переезда 189 км пк2 1-й категории (ж\д участок Икша-Бекасово-Сортировочная, перегон пл.Дюдьково-пл.190км) на Большом кольце МЖД. Переезд расположен западнее города Звенигород в селе Саввинская слобода (Одинцовский район) на автодороге 46 ОП РЗ 46К-1151 "Звенигород- Колюбакино-Нестерово"

Путепровод

Стадия	Лист	Листов
ИД		

Исполнительная схема разработки котлована под опору ОК5

ООО "Уваровская ПМК-22"

Формат А4

Исполнительная схема планово–высотного положения после срубки

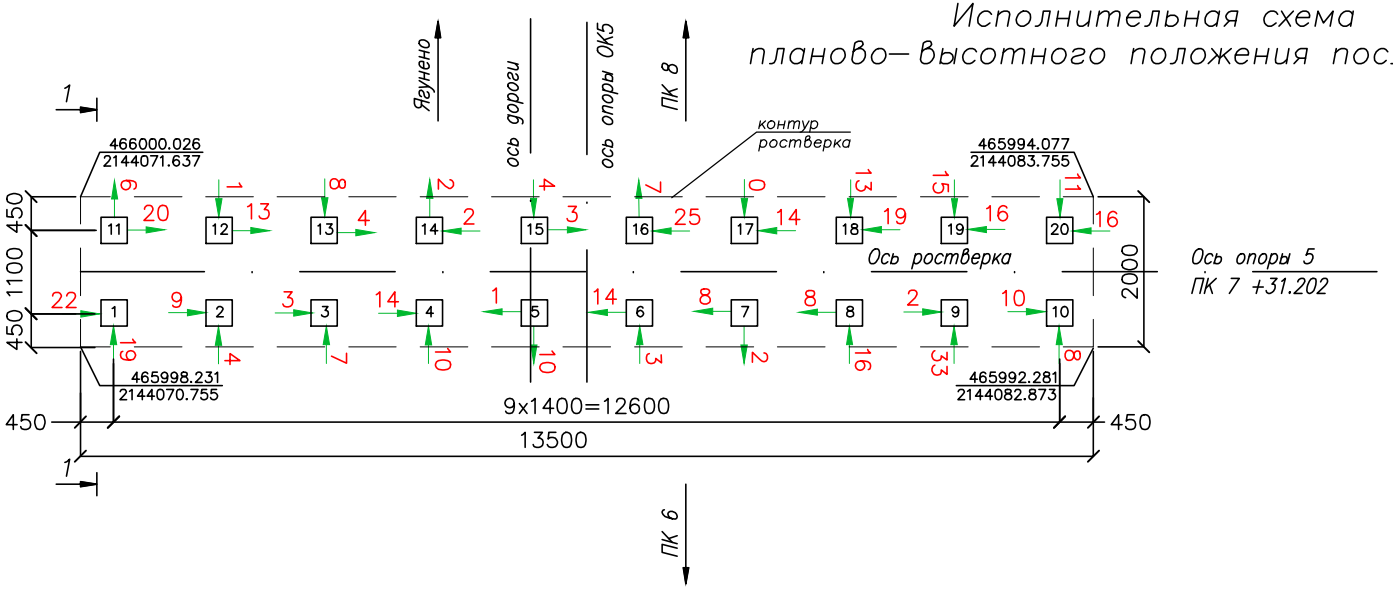

Ведомость отметок верха свай									
N сваи	Отм. проект м.	Отм. факт м.	Δмм	Длина сваи. м	N сваи	Отм. проект м.	Отм. факт м.	Δмм	Длина сваи. м
1	147.384	147.368	−16	8.0	11	147.384	147.354	−30	8.0
2	147.384	147.376	−8	8.0	12	147.384	147.391	+7	8.0
3	147.384	147.402	+18	8.0	13	147.384	147.373	−11	8.0
4	147.384	147.389	+5	8.0	14	147.384	147.374	−10	8.0
5	147.384	147.358	−26	8.0	15	147.384	147.358	−26	8.0
6	147.384	147.398	+14	8.0	16	147.384	147.431	+47	8.0
7	147.384	147.363	−21	8.0	17	147.384	147.428	+44	8.0
8	147.384	147.364	−20	8.0	18	147.384	147.442	+58	8.0
9	147.384	147.373	−11	8.0	19	147.384	147.410	+26	8.0
10	147.384	147.365	−19	8.0	20	147.384	147.401	+17	8.0

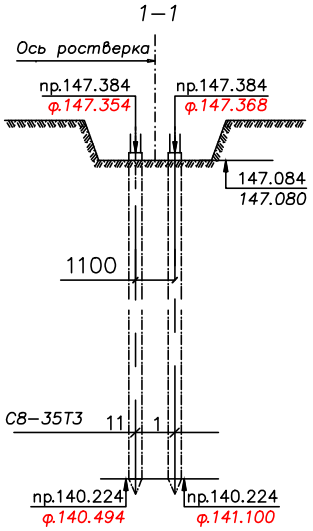

Примечание:

1. Допустимые отклонения свай от проектного положения:
   ±0.2d для крайних рядов – вдоль моста
   ±0.3d для средних рядов – вдоль моста
   ±0.4d поперек моста
   (СП46.13330.2012"таб.5 п.1а,3а"Мосты и трубы")

Геодезическая сьемка проведена методом линейно–угловых измерений от Rp ПВО изысканий 5026,5027 эл. тахеометром SOKKIA CX–106 N HS0392 (св–о о поверке ГСИ014070 де–но до 17.12.20г)
Исполнительная схема выполнена на основании чертежа М2017/373–ТКР2–КЖ5
Отметки даны в метрах, линейные размеры в мм.
Система высот Балтийская 1977г, система координат МСК–50

Геодезист _____

Условные обозначения:

1 — Стрелками показаны величина и направление отклонения центра сваи в плане от проектного положения в см.

140.224 / 140.224 — Отметка головы сваи: в числителе – проект, в знаменателе – факт

1 — Вертикальная забивная свая и ее номер

465994.077 / 2144083.755 — Координаты углов ростверка

Изм.	Кол. уч.	Лист	N док.	Подпись	Дата
Нач. участка		Шумаков			___20г
Разработал		Рогожин			___20г

"Реконструкция участка автомобильной дороги 46 ОП РЗ 46К–1151 "Звенигород–Колюбакино–Нестерово" путем строительства автодорожного путепровода взамен регулируемого ж/д переезда 189 км пк2 1–й категории(ж/д участок Икша–Бекасово–Сортировочная, перегон пл.Дюдьково–пл.190км) на Большом кольце МЖД

Путепровод. Свайное основание

Стадия	Лист	Листов
ИД		

Исполнительная схема планово–высотного положения свай после срубки на проектную отметку ОК–5

ООО "Уваровский ПМК–22"

Исполнительная схема №
бетонирования РМ5 ростверка монолитного В25, F300, W8 на опоре ОК 5

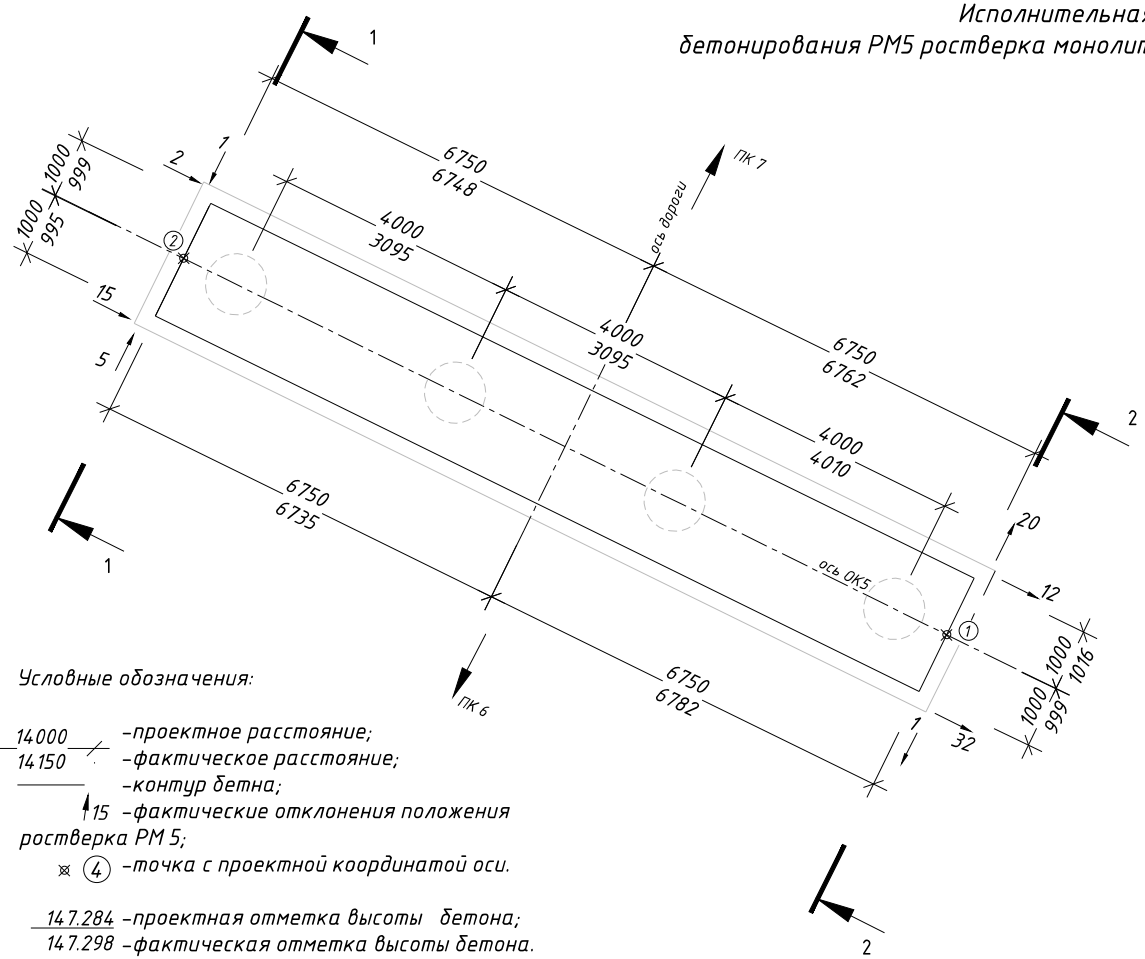

Проектные координаты оси ОК5

№ точки	x	y
1	465993.180	2144083.310
2	465999.130	2144071.200

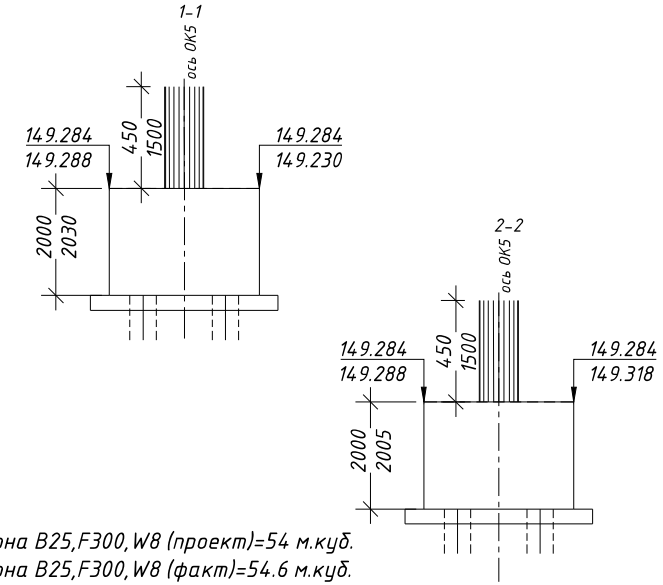

V бетона В25,F300,W8 (проект)=54 м.куб.
V бетона В25,F300,W8 (факт)=54.6 м.куб.

Условные обозначения:

14000 –проектное расстояние;
14150 –фактическое расстояние;
–контур бетна;
15 –фактические отклонения положения ростверка РМ 5;
④ –точка с проектной координатой оси.

147.284 –проектная отметка высоты бетона;
147.298 –фактическая отметка высоты бетона.

Примечание:
1. Размеры даны в (мм), отметки в (м);
2. Измерения проведены эл.тахеометром Sokkia im-105, методом линейно-угловых измерений, свидетельство о поверке №ГСИ011222 от 24.09.2019 г. со знаков ИГИ: 5026, 5027;
3. Допустимые отклонения: СП 46.13330.2012 "Мосты и трубы"/8.21/Таблица 7
4. Система координат: МСК-50
Система высот: Балтийская;

Согласовано

Взам. инв. №

Подпись и дата

Инв. № подл.

Изм.	Кол. уч.	Лист	№ до к.	Подп.	Дата	209-2019-П-КЖ-7		
						Реконструкция участка автомобильной дороги 46 ОП РЗ 46К-1151 "Звенигород-Колюбакино-Нестерово"		
Геодезист ООО "Уваровская ПМК-22"		Щелконогов И.С.				Путепровод	Стадия	Лист	Листов
Старший прораб "Уваровская ПМК-22"		Ручкин А.А					ИД		
						Исполнительная схема №_____ бетонирования РМ5 ростверка монолитного В25, F300, W8 на опоре ОК 5	ООО "Уваровская ПМК-22"	

Формат А4

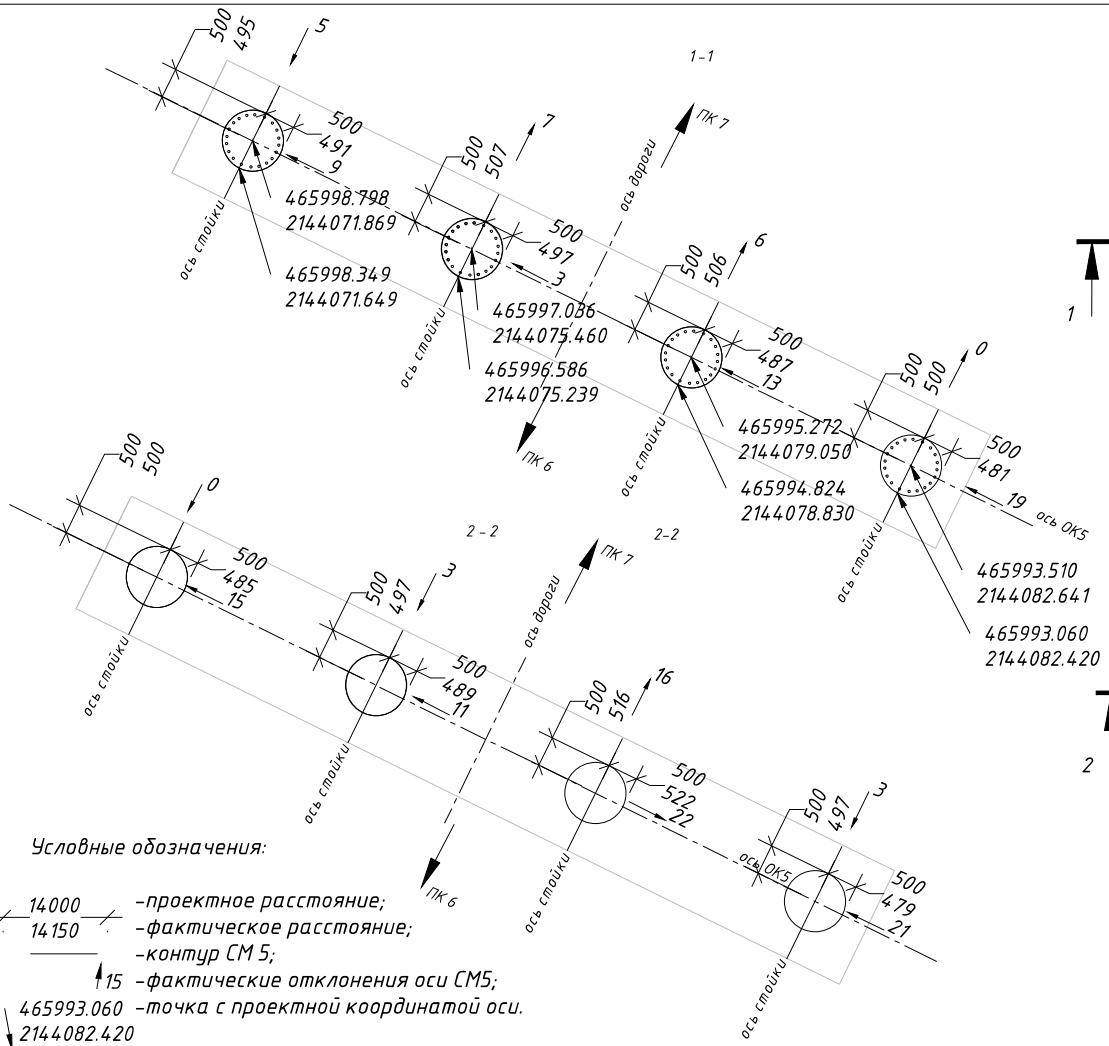

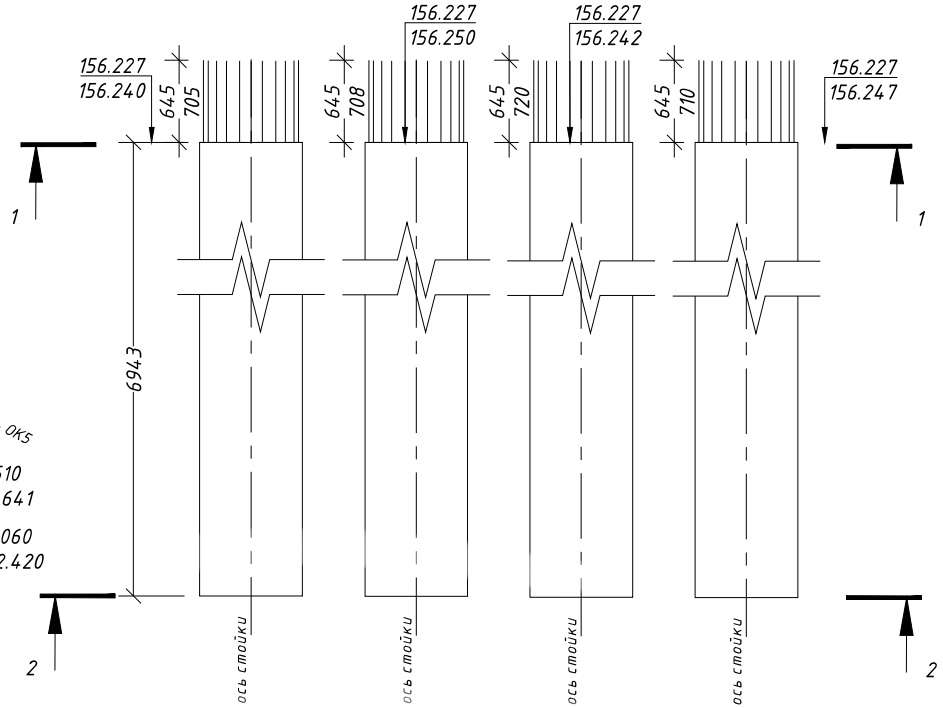

Условные обозначения:

14000 / 14150 – проектное расстояние; фактическое расстояние;
– контур СМ 5;
15 – фактические отклонения оси СМ5;
465993.060 / 2144082.420 – точка с проектной координатой оси.

147.284 – проектная отметка высоты бетона;
147.284 – фактическая отметка высоты бетона.

V бетона В30,F300,W8 (проект)=21.80 м.куб.
V бетона В30,F300,W8 (факт)=21.86 м.куб.

Примечание:
1. Размеры даны в (мм), отметки в (м);
2. Измерения проведены эл.тахеометром Sokkia im-105, методом линейно-угловых измерений, свидетельство о поверке №ГСИ011222 от 24.09.2019 г. с ППЦ: Р1,Р2,Р3;
3. Допустимые отклонения:
СП 46.13330.2012 "Мосты и трубы"/9.17/Таблица 8
–в плане; ±15 мм;
–по высоте ±10 мм;
4. Система координат: МСК-50
Система высот: Балтийская;

Изм.	Кол. уч.	Лист	№ док.	Подп.	Дата	209-2019-П-КЖ-7		
						Реконструкция участка автомобильной дороги 46 ОП РЗ 46К-1151 "Звенигород-Колюбакино-Нестерово"		
Геодезист ООО "Уваровская ПМК-22"		Щелконогов И.С.				Путепровод	Стадия	Лист	Листов
Старший прораб "Уваровская ПМК-22"		Ручкин А.А					ИД		
						Исполнительная схема №____ бетонирования стоек СМ5 опоры ОК5	ООО "Уваровская ПМК-22"		

Согласовано

Взам. инв. №

Подпись и дата

Инв. № подл.

Формат А4